キャッチ&ダイレクト工法 Catch & Direct

D-SWAT® 【ディースワット】

金属屋根を知り尽くしているから

屋根に穴を開けずに設置できる!

屋根面ホールレス

全製品においてキャッチ工法の採用により“屋根に穴を開けない”施工が可能です。

効率UP

全製品において新開発のダイレクト工法を標準採用。タテラック・ヨコラックなどを省略し、【D-SWAT】とモジュールを直接固定・連結することで、施工効率が向上します。

スマート設計

ダイレクト工法でラック類を省略したことにより、屋根面からモジュール面までの高さを最小限に抑え、スマートな外観に仕上がります。

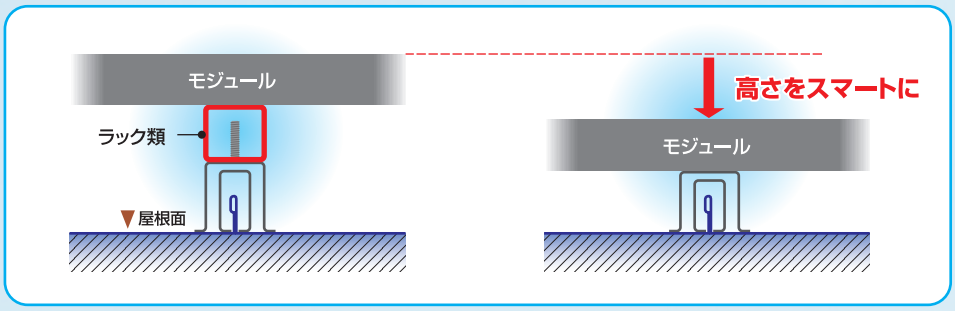

D-SWAT
横葺・段葺 P23～24
石付段葺 P25
立平・立ハゼ P26～29
瓦棒 P30～34
重ね式折版 P35～40
ハゼ式折版 P41～42
カンゴウセッパン 嵌合折版 P43～48
予備部材 オプション P49～50

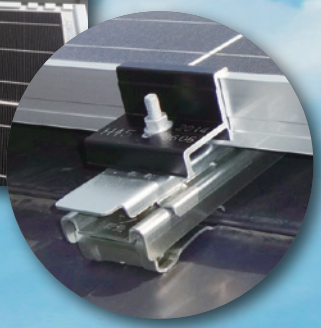

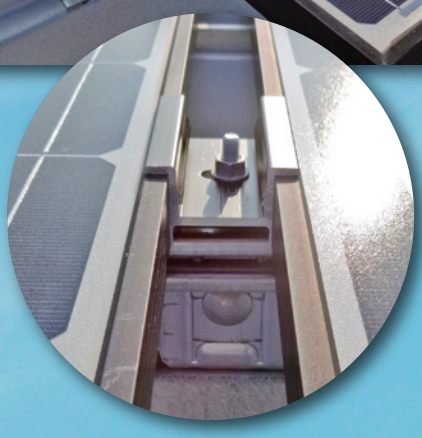

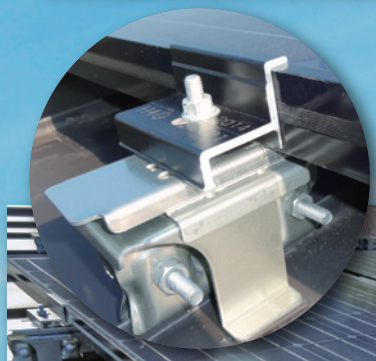

横葺・段葺兼用（ショート）

	品番	商品名
横葺・段葺兼用（ショート）中間セット	DS-YDS-C-□□	D-SWAT 横葺・段葺兼用 ショート 中間セット（A）□□
	□□は H31、H35、H40、H45、H50、HIT、MD37・MD46 のいずれか 適合するモジュール押え金具の**高さもしくはタイプ**が入ります。（P4参照）	

中間

（高耐食鋼板製）

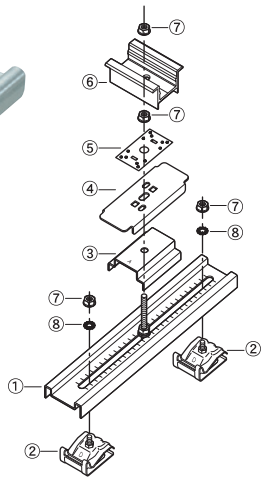

番号	名　称	数量
①	本体　ショート	1
②	横葺・段葺兼用後付金具	2
③	ベーススペーサー（A）	1
④	受け金具（F）	1
⑤	アース金具	1
⑥	押え金具（中間用）	1
⑦	D-LOCKナット	4
⑧	外歯付座金	2

付属品

番号	名　称	数量
①	不陸調整スペーサー	2

	品番	商品名
横葺・段葺兼用（ショート）端部セット	DS-YDS-T-□□	D-SWAT 横葺・段葺兼用 ショート 端部セット（A）□□
	□□は H31、H35、H40、H45、H50、HIT、MD37・MD46 のいずれか 適合するモジュール押え金具の**高さもしくはタイプ**が入ります。（P4参照）	

端部

（高耐食鋼板製）

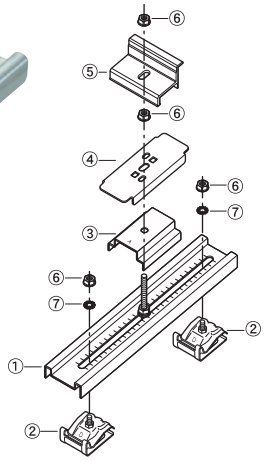

番号	名　称	数量
①	本体　ショート	1
②	横葺・段葺兼用後付金具	2
③	ベーススペーサー（A）	1
④	受け金具（F）	1
⑤	押え金具（端部用）	1
⑥	D-LOCKナット	4
⑦	外歯付座金	2

付属品

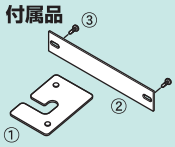

番号	名　称	数量
①	不陸調整スペーサー	2
②	パネル間アースプレート	1
③	テクスビス（頭黒）	2

適合屋根

メーカー名	屋根材名
稲垣商事㈱	ICひらぶきヒランビー220
㈱協和	天晴ルーフ
	天晴ライナー1段
㈱セキノ興産	SLルーフ1型（エバールーフ1型）
	アポロルーフ
月星商事㈱	MSタフルーフ
	MST2ルーフ

※その他屋根材に関しましては都度ご相談ください。

製品強度（※3）

耐力（kN）	引抜き	圧縮	スベリ
最大値※1	1.80	5.00	3.00
短期許容※2	0.90	2.50	1.50
長期許容※2	0.45	1.25	0.75

※1　社内試験における結果。
※2　短期許容＝最大耐力 1/2、長期許容＝最大耐力 1/4 として算出。
※3　表内の数値は目安となります。屋根仕様により数値は変動します。

横葺・段葺兼用（ロング）

横葺・段葺兼用（ロング）中間セット	品番	商品名
	DS-YDL-C-□□	D-SWAT 横葺・段葺兼用 ロング 中間セット(A)□□
	□□は H31、H35、H40、H45、H50、HIT、MD37・MD46 のいずれか 適合するモジュール押え金具の**高さもしくはタイプ**が入ります。(P4参照)	

中間

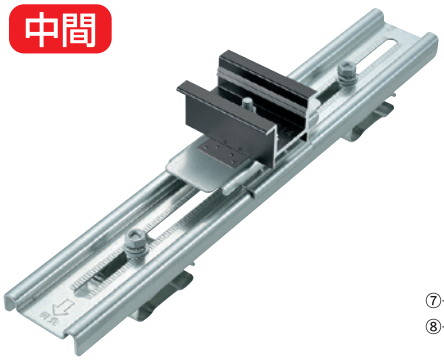

（高耐食鋼板製）

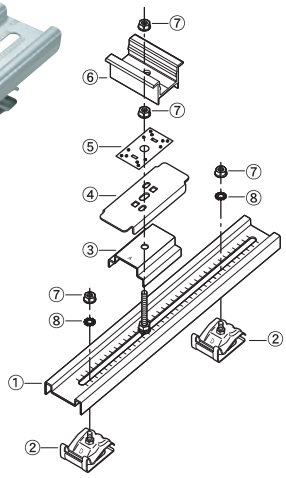

番号	名　称	数量
①	本体　ロング	1
②	横葺・段葺兼用後付金具	2
③	ベーススペーサー(A)	1
④	受け金具(F)	1
⑤	アース金具	1
⑥	押え金具(中間用)	1
⑦	D-LOCKナット	4
⑧	外歯付座金	2

付属品

番号	名　称	数量
①	不陸調整スペーサー	2

横葺・段葺兼用（ロング）端部セット	品番	商品名
	DS-YDL-T-□□	D-SWAT 横葺・段葺兼用 ロング 端部セット(A)□□
	□□は H31、H35、H40、H45、H50、HIT、MD37・MD46 のいずれか 適合するモジュール押え金具の**高さもしくはタイプ**が入ります。(P4参照)	

端部

（高耐食鋼板製）

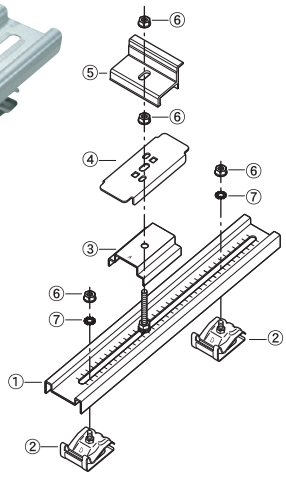

番号	名　称	数量
①	本体　ロング	1
②	横葺・段葺兼用後付金具	2
③	ベーススペーサー(A)	1
④	受け金具(F)	1
⑤	押え金具(端部用)	1
⑥	D-LOCKナット	4
⑦	外歯付座金	2

付属品

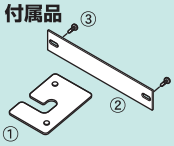

番号	名　称	数量
①	不陸調整スペーサー	2
②	パネル間アースプレート	1
③	テクスビス(頭黒)	2

適合屋根

メーカー名	屋根材名
稲垣商事㈱	ICツインビー340
㈱協和	天晴ライナー2段
㈱セキノ興産	AT2段式
	ダンネツトップ快適横段15
㈱ディートレーディング	ディプロマット・ディプロマットスター
ニチハ㈱	横暖ルーフα　※プレミアムを含む
ケイミュー㈱	スマートメタル
福泉工業㈱	efルーフ

※その他屋根材に関しましては都度ご相談ください。

製品強度(※3)

耐力(kN)	引抜き	圧縮	スベリ
最大値※1	1.90	5.00	3.00
短期許容※2	0.95	2.50	1.50
長期許容※2	0.48	1.25	0.75

※1　社内試験における結果。
※2　短期許容＝最大耐力 1/2、長期許容＝最大耐力 1/4 として算出。
※3　表内の数値は目安となります。屋根仕様により数値は変動します。

石付段葺用(ロング)

	品番	商品名
石付段葺用(ロング) 中間セット	DS-SDL-C-□□	D-SWAT 石付段葺用 ロング 中間セット(A)□□
	□□は H31、H35、H40、H45、H50、HIT、MD37・MD46 のいずれか 適合するモジュール押え金具の**高さもしくはタイプ**が入ります。(P4参照)	

中間

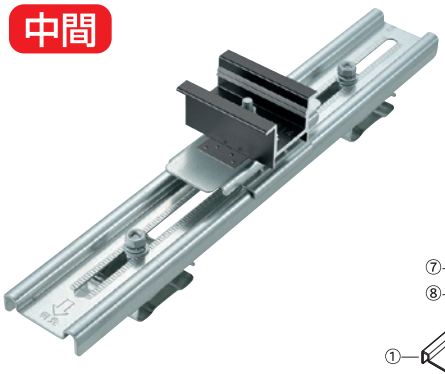

(高耐食鋼板製)

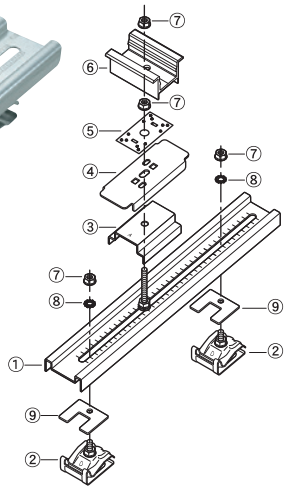

番号	名　称	数量
①	本体　ロング	1
②	石付段葺用後付金具	2
③	ベーススペーサー(A)	1
④	受け金具(F)	1
⑤	アース金具	1
⑥	押え金具(中間用)	1
⑦	D-LOCKナット	4
⑧	外歯付座金	2
⑨	石付段葺用レベルプレート	2

付属品

番号	名　称	数量
①	不陸調整スペーサー	2

	品番	商品名
石付段葺用(ロング) 端部セット	DS-SDL-T-□□	D-SWAT 石付段葺用 ロング 端部セット(A)□□
	□□は H31、H35、H40、H45、H50、HIT、MD37・MD46 のいずれか 適合するモジュール押え金具の**高さもしくはタイプ**が入ります。(P4参照)	

端部

(高耐食鋼板製)

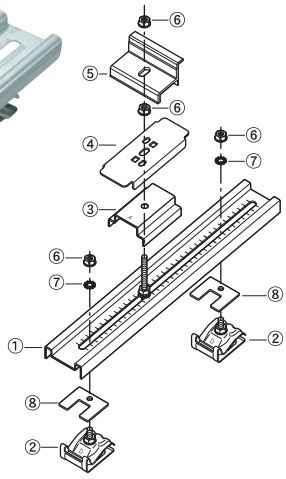

番号	名　称	数量
①	本体　ロング	1
②	石付段葺用後付金具	2
③	ベーススペーサー(A)	1
④	受け金具(F)	1
⑤	押え金具(端部用)	1
⑥	D-LOCKナット	4
⑦	外歯付座金	2
⑧	石付段葺用レベルプレート	2

付属品

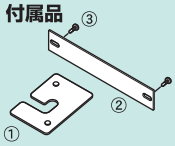

番号	名　称	数量
①	不陸調整スペーサー	2
②	パネル間アースプレート	1
③	テクスビス(頭黒)	2

適合屋根

メーカー名	屋根材名
ロスルーフグループジャパン㈱	シェイクCF
	シングルCF

製品強度(※3)

耐力(kN)	引抜き	圧縮	スベリ
最大値※1	1.90	4.80	3.00
短期許容※2	0.95	2.40	1.50
長期許容※2	0.48	1.20	0.75

※1　社内試験における結果。
※2　短期許容＝最大耐力 1/2、長期許容＝最大耐力 1/4 として算出。
※3　表内の数値は目安となります。屋根仕様により数値は変動します。

立平・立ハゼ

嵌合立平25・立ハゼ兼用 中間セット	品番	商品名
	DS-KT25-C-□□	D-SWAT 嵌合立平25・立ハゼ兼用 中間セット(B)□□
	□□は H31、H35、H40、H45、H50、HIT、MD37・MD46 のいずれか 適合するモジュール押え金具の**高さもしくはタイプ**が入ります。(P4参照)	

中間

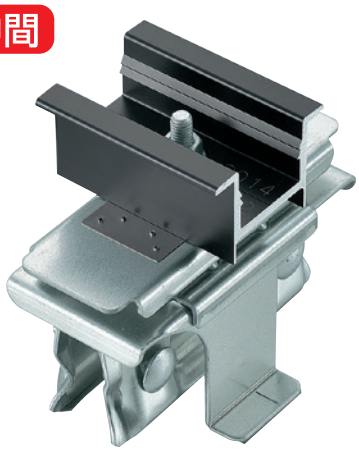

(高耐食鋼板製)

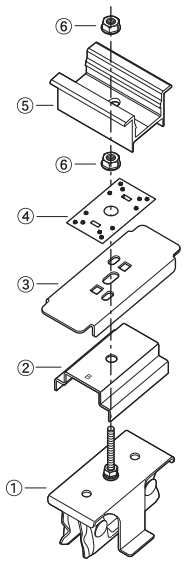

番号	名　称	数量
①	嵌合立平25・立ハゼ兼用本体	1
②	ベーススペーサー(B)	1
③	受け金具(F)	1
④	アース金具	1
⑤	押え金具(中間用)	1
⑥	D-LOCKナット	2

付属品

番号	名　称	数量
①	不陸調整スペーサー	2

嵌合立平25・立ハゼ兼用 端部セット	品番	商品名
	DS-KT25-T-□□	D-SWAT 嵌合立平25・立ハゼ兼用 端部セット(B)□□
	□□は H31、H35、H40、H45、H50、HIT、MD37・MD46 のいずれか 適合するモジュール押え金具の**高さもしくはタイプ**が入ります。(P4参照)	

端部

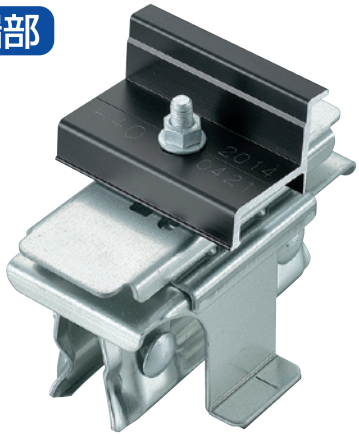

(高耐食鋼板製)

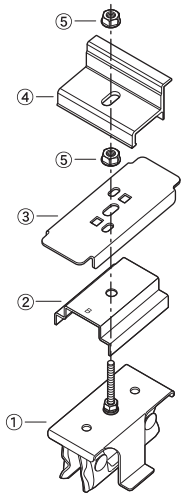

番号	名　称	数量
①	嵌合立平25・立ハゼ兼用本体	1
②	ベーススペーサー(B)	1
③	受け金具(F)	1
④	押え金具(端部用)	1
⑤	D-LOCKナット	2

付属品

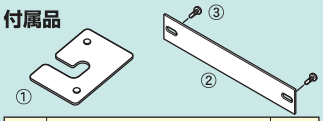

番号	名　称	数量
①	不陸調整スペーサー	2
②	パネル間アースプレート	1
③	テクスビス (頭黒)	2

適合屋根

メーカー名	屋根材名
稲垣商事㈱	スタンビーTL-333
㈱協和	アールロック2型
	クイーンルーフ2型
㈱セキノ興産	立平ロック20
	立平ロック25
月星商事㈱	MSタフビーム
一般名称	立ハゼ葺(立平葺)
	嵌合立平333

※その他屋根材に関しましては都度ご相談ください。

製品強度(※3)

耐力(kN)	引抜き	圧縮	スベリ
最大値※1	1.60	5.00	3.60
短期許容※2	0.80	2.50	1.80
長期許容※2	0.40	1.25	0.90

※1　社内試験における結果。
※2　短期許容＝最大耐力 1/2、長期許容＝最大耐力 1/4 として算出。
※3　表内の数値は目安となります。屋根仕様により数値は変動します。

立平・立ハゼ

	品番	商品名
嵌合立平25・立ハゼ兼用(F) 中間セット（カンゴウタテヒラ）	DS-KT25F-C-□□	D-SWAT 嵌合立平25・立ハゼ兼用(F) 中間セット(B)□□
	□□は H31、H35、H40、H45、H50、HIT、MD37・MD46 のいずれか適合するモジュール押え金具の**高さもしくはタイプ**が入ります。(P4参照)	

中間

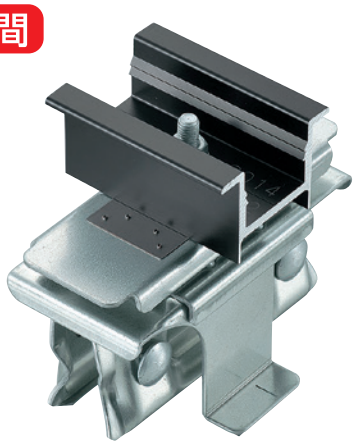

（高耐食鋼板製）

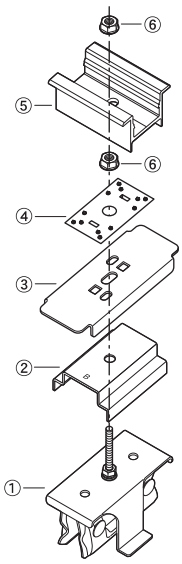

番号	名　称	数量
①	嵌合立平25・立ハゼ兼用(F)本体	1
②	ベーススペーサー(B)	1
③	受け金具(F)	1
④	アース金具	1
⑤	押え金具(中間用)	1
⑥	D-LOCKナット	2

付属品

番号	名　称	数量
①	不陸調整スペーサー	2

	品番	商品名
嵌合立平25・立ハゼ兼用(F) 端部セット（カンゴウタテヒラ）	DS-KT25F-T-□□	D-SWAT 嵌合立平25・立ハゼ兼用(F) 端部セット(B)□□
	□□は H31、H35、H40、H45、H50、HIT、MD37・MD46 のいずれか適合するモジュール押え金具の**高さもしくはタイプ**が入ります。(P4参照)	

端部

（高耐食鋼板製）

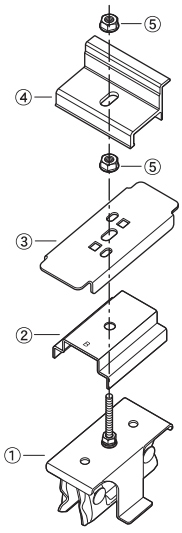

番号	名　称	数量
①	嵌合立平25・立ハゼ兼用(F)本体	1
②	ベーススペーサー(B)	1
③	受け金具(F)	1
④	押え金具(端部用)	1
⑤	D-LOCKナット	2

付属品

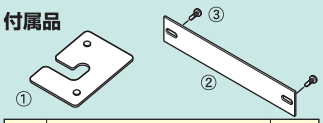

番号	名　称	数量
①	不陸調整スペーサー	2
②	パネル間アースプレート	1
③	テクスビス（頭黒）	2

適合屋根

メーカー名	屋根材名
月星商事㈱	MSパイアーチ
信和鋼板㈱	SSパイアーチ

※その他屋根材に関しましては都度ご相談ください。

製品強度(※3)

耐力(kN)	引抜き	圧縮	スベリ
最大値※1	1.60	5.00	3.60
短期許容※2	0.80	2.50	1.80
長期許容※2	0.40	1.25	0.90

※1　社内試験における結果。(参考値として嵌合立平 25 で代用)
※2　短期許容＝最大耐力 1/2、長期許容＝最大耐力 1/4 として算出。
※3　表内の数値は目安となります。屋根仕様により数値は変動します。

嵌合立平35・立ハゼ兼用 中間セット

品番	商品名
DS-KT35-C-□□	D-SWAT 嵌合立平35・立ハゼ兼用 中間セット(B)□□
□□は H31、H35、H40、H45、H50、HIT、MD37・MD46 のいずれか 適合するモジュール押え金具の**高さもしくはタイプ**が入ります。(P4参照)	

中間

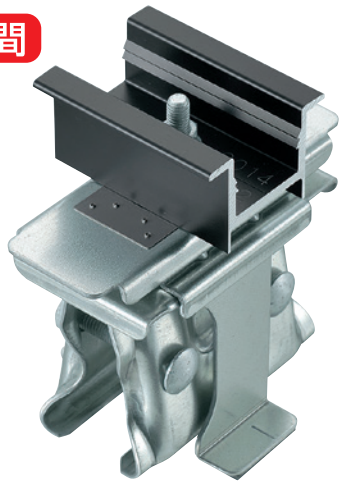

(高耐食鋼板製)

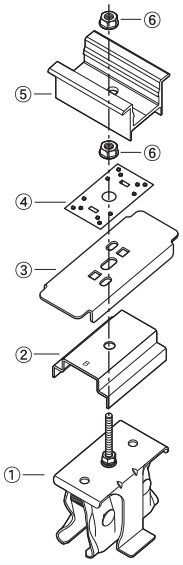

番号	名　称	数量
①	嵌合立平35・立ハゼ兼用本体	1
②	ベーススペーサー(B)	1
③	受け金具(F)	1
④	アース金具	1
⑤	押え金具(中間用)	1
⑥	D-LOCKナット	2

付属品

番号	名　称	数量
①	不陸調整スペーサー	2

嵌合立平35・立ハゼ兼用 端部セット

品番	商品名
DS-KT35-T-□□	D-SWAT 嵌合立平35・立ハゼ兼用 端部セット(B)□□
□□は H31、H35、H40、H45、H50、HIT、MD37・MD46 のいずれか 適合するモジュール押え金具の**高さもしくはタイプ**が入ります。(P4参照)	

端部

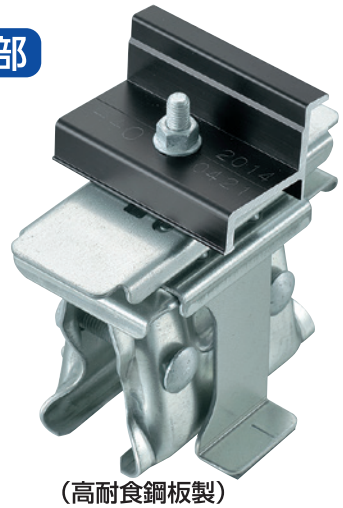

(高耐食鋼板製)

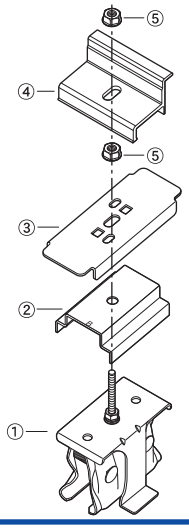

番号	名　称	数量
①	嵌合立平35・立ハゼ兼用本体	1
②	ベーススペーサー(B)	1
③	受け金具(F)	1
④	押え金具(端部用)	1
⑤	D-LOCKナット	2

付属品

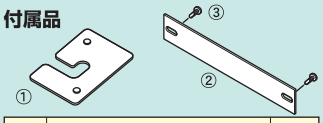

番号	名　称	数量
①	不陸調整スペーサー	2
②	パネル間アースプレート	1
③	テクスビス (頭黒)	2

適合屋根

メーカー名	屋根材名
稲垣商事㈱	スタンビーTL-455
㈱協和	アールロック1型
	クイーンルーフ1型
	クイーンルーフ3型
㈱セキノ興産	立平ロック32型
月星商事㈱	MSタフビーム455
一般名称	立ハゼ葺(立平葺)
	嵌合立平455

※その他屋根材に関しましては都度ご相談ください。

製品強度(※3)

耐力(kN)	引抜き	圧縮	スベリ
最大値※1	1.90	5.00	3.00
短期許容※2	0.95	2.50	1.50
長期許容※2	0.48	1.25	0.75

※1　社内試験における結果。
※2　短期許容＝最大耐力 1/2、長期許容＝最大耐力 1/4 として算出。
※3　表内の数値は目安となります。屋根仕様により数値は変動します。

立平・立ハゼ

	品番	商品名
ピーチロック 中間セット 対応積雪99cm以下	DS-PL-C-□□	D-SWAT ピーチロック 中間セット(B)□□
	□□は H31、H35、H40、H45、H50、HIT、MD37・MD46 のいずれか 適合するモジュール押え金具の**高さもしくはタイプ**が入ります。(P4参照)	

中間

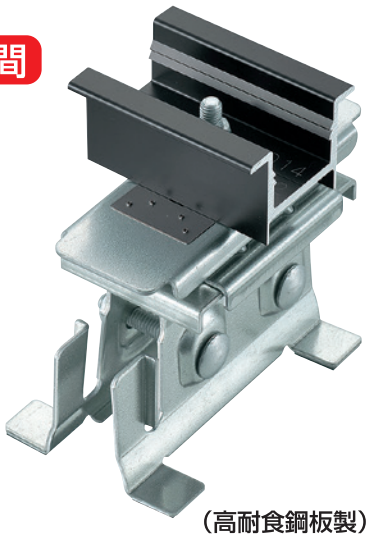

(高耐食鋼板製)

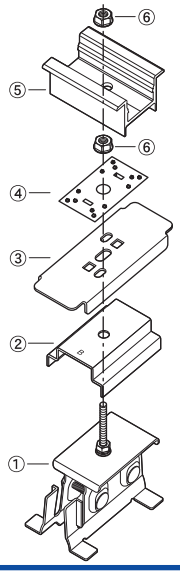

番号	名　称	数量
①	ピーチロック本体	1
②	ベーススペーサー(B)	1
③	受け金具(F)	1
④	アース金具	1
⑤	押え金具(中間用)	1
⑥	D-LOCKナット	2

付属品

番号	名　称	数量
①	不陸調整スペーサー	2

	品番	商品名
ピーチロック 端部セット 対応積雪99cm以下	DS-PL-T-□□	D-SWAT ピーチロック 端部セット(B)□□
	□□は H31、H35、H40、H45、H50、HIT、MD37・MD46 のいずれか 適合するモジュール押え金具の**高さもしくはタイプ**が入ります。(P4参照)	

端部

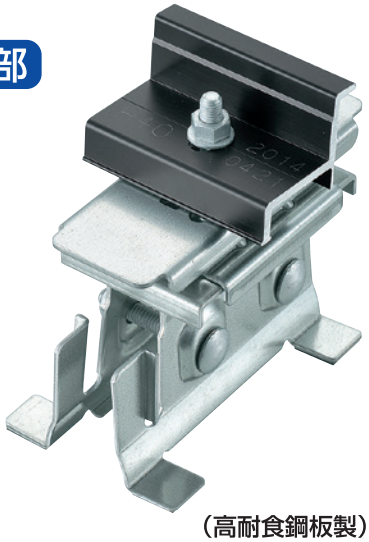

(高耐食鋼板製)

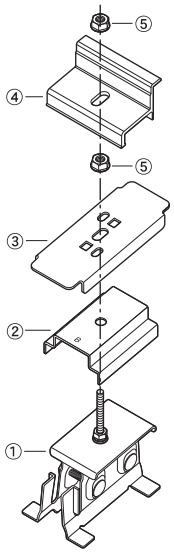

番号	名　称	数量
①	ピーチロック本体	1
②	ベーススペーサー(B)	1
③	受け金具(F)	1
④	押え金具(端部用)	1
⑤	D-LOCKナット	2

付属品

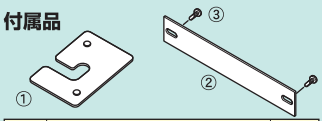

番号	名　称	数量
①	不陸調整スペーサー	2
②	パネル間アースプレート	1
③	テクスビス (頭黒)	2

適合屋根

メーカー名	屋根材名
㈱協和	ニューハイロック
月星商事㈱	MSタフロック
JFE日建板㈱	日輪ピーチルーフ26

※その他屋根材に関しましては都度ご相談ください。

製品強度(※3)

耐力(kN)	引抜き	圧縮	スベリ
最大値※1	2.00	5.00	1.50
短期許容※2	1.00	2.50	0.75
長期許容※2	0.50	1.25	0.38

※1　社内試験における結果。
※2　短期許容＝最大耐力 1/2、長期許容＝最大耐力 1/4 として算出。
※3　表内の数値は目安となります。屋根仕様により数値は変動します。

瓦棒

	品番	商品名
瓦棒(三晃式) 中間セット	DS-KW-C-□□	D-SWAT 瓦棒(三晃式) 中間セット(B)□□
	□□は H31、H35、H40、H45、H50、HIT、MD37・MD46 のいずれか 適合するモジュール押え金具の**高さもしくはタイプ**が入ります。(P4参照)	

中間

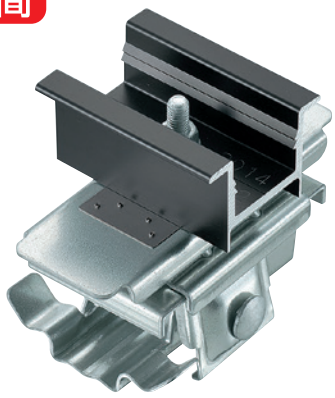

(高耐食鋼板製)

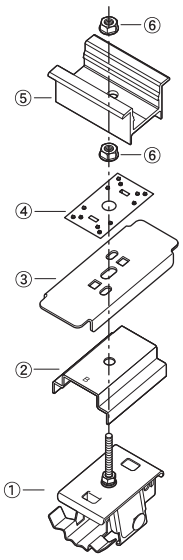

番号	名　称	数量
①	瓦棒(三晃式)本体	1
②	ベーススペーサー(B)	1
③	受け金具(F)	1
④	アース金具	1
⑤	押え金具(中間用)	1
⑥	D-LOCKナット	2

付属品

番号	名　称	数量
①	不陸調整スペーサー	2

	品番	商品名
瓦棒(三晃式) 端部セット	DS-KW-T-□□	D-SWAT 瓦棒(三晃式) 端部セット(B)□□
	□□は H31、H35、H40、H45、H50、HIT、MD37・MD46 のいずれか 適合するモジュール押え金具の**高さもしくはタイプ**が入ります。(P4参照)	

端部

(高耐食鋼板製)

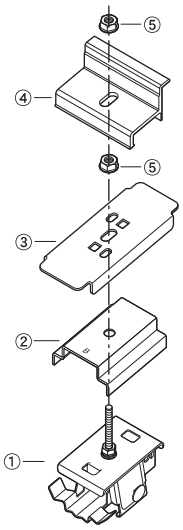

番号	名　称	数量
①	瓦棒(三晃式)本体	1
②	ベーススペーサー(B)	1
③	受け金具(F)	1
④	押え金具(端部用)	1
⑤	D-LOCKナット	2

付属品

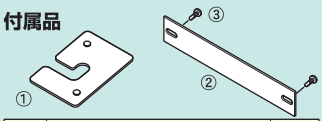

番号	名　称	数量
①	不陸調整スペーサー	2
②	パネル間アースプレート	1
③	テクスビス (頭黒)	2

適合屋根

メーカー名	屋根材名
一般名称	三晃式瓦棒(巾35)

※その他屋根材に関しましては都度ご相談ください。

製品強度(※3)

耐力(kN)	引抜き	圧縮	スベリ
最大値※1	2.70	4.70	2.70
短期許容※2	1.35	2.35	1.35
長期許容※2	0.68	1.18	0.68

※1　社内試験における結果。
※2　短期許容＝最大耐力 1/2、長期許容＝最大耐力 1/4 として算出。
※3　表内の数値は目安となります。屋根仕様により数値は変動します。

瓦棒

瓦棒(巾33) 中間セット	品番	商品名
	DS-KW33-C-□□	D-SWAT 瓦棒(巾33) 中間セット(B)□□
	□□は H31、H35、H40、H45、H50、HIT、MD37・MD46 のいずれか 適合するモジュール押え金具の**高さもしくはタイプ**が入ります。(P4参照)	

中間

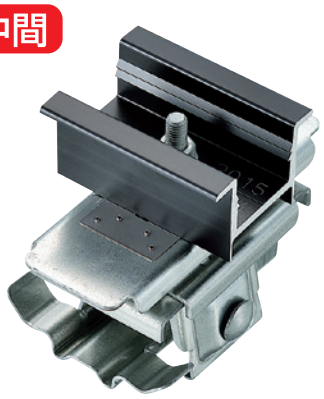

(高耐食鋼板製)

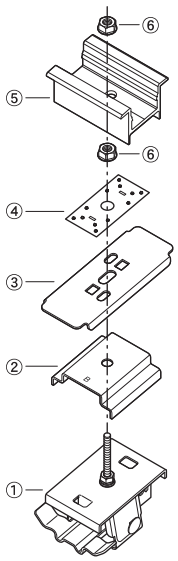

番号	名　称	数量
①	瓦棒(巾33)本体	1
②	ベーススペーサー(B)	1
③	受け金具(F)	1
④	アース金具	1
⑤	押え金具(中間用)	1
⑥	D-LOCKナット	2

付属品

番号	名　称	数量
①	不陸調整スペーサー	2

瓦棒(巾33) 端部セット	品番	商品名
	DS-KW33-T-□□	D-SWAT 瓦棒(巾33) 端部セット(B)□□
	□□は H31、H35、H40、H45、H50、HIT、MD37・MD46 のいずれか 適合するモジュール押え金具の**高さもしくはタイプ**が入ります。(P4参照)	

端部

(高耐食鋼板製)

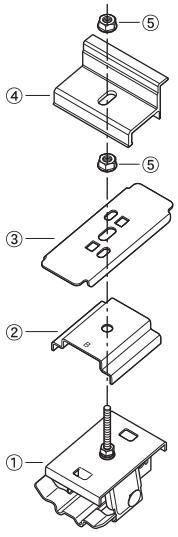

番号	名　称	数量
①	瓦棒(巾33)本体	1
②	ベーススペーサー(B)	1
③	受け金具(F)	1
④	押え金具(端部用)	1
⑤	D-LOCKナット	2

付属品

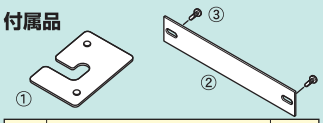

番号	名　称	数量
①	不陸調整スペーサー	2
②	パネル間アースプレート	1
③	テクスビス (頭黒)	2

適合屋根

適合に関しましては都度ご相談ください。

製品強度(※3)

耐力(kN)	引抜き	圧縮	スベリ
最大値※1	2.70	4.70	2.70
短期許容※2	1.35	2.35	1.35
長期許容※2	0.68	1.18	0.68

※1　社内試験における結果。(参考値として三晃式で代用)
※2　短期許容＝最大耐力 1/2、長期許容＝最大耐力 1/4 として算出。
※3　表内の数値は目安となります。屋根仕様により数値は変動します。

瓦棒(丸ハゼ)中間セット

品番	商品名
DS-KWM-C-□□	D-SWAT 瓦棒(丸ハゼ) 中間セット(B)□□

□□は H31、H35、H40、H45、H50、HIT、MD37·MD46 のいずれか
適合するモジュール押え金具の**高さもしくはタイプ**が入ります。(P4参照)

中間

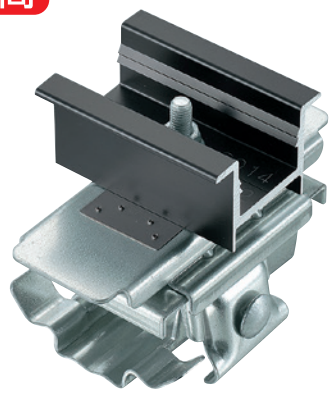

(高耐食鋼板製)

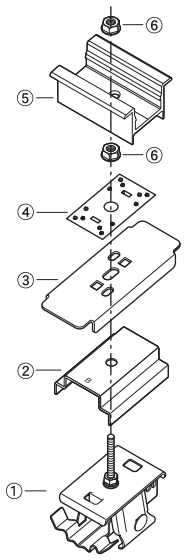

番号	名　称	数量
①	瓦棒(丸ハゼ)本体	1
②	ベーススペーサー(B)	1
③	受け金具(F)	1
④	アース金具	1
⑤	押え金具(中間用)	1
⑥	D-LOCKナット	2

付属品

番号	名　称	数量
①	不陸調整スペーサー	2

瓦棒(丸ハゼ)端部セット

品番	商品名
DS-KWM-T-□□	D-SWAT 瓦棒(丸ハゼ) 端部セット(B)□□

□□は H31、H35、H40、H45、H50、HIT、MD37·MD46 のいずれか
適合するモジュール押え金具の**高さもしくはタイプ**が入ります。(P4参照)

端部

(高耐食鋼板製)

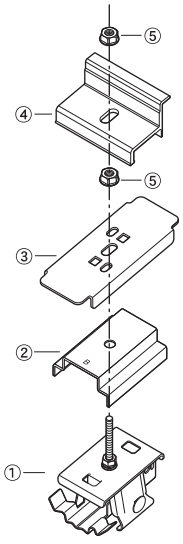

番号	名　称	数量
①	瓦棒(丸ハゼ)本体	1
②	ベーススペーサー(B)	1
③	受け金具(F)	1
④	押え金具(端部用)	1
⑤	D-LOCKナット	2

付属品

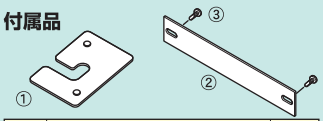

番号	名　称	数量
①	不陸調整スペーサー	2
②	パネル間アースプレート	1
③	テクスビス (頭黒)	2

適合屋根

適合に関しましては都度ご相談ください。

製品強度(※3)

耐力(kN)	引抜き	圧縮	スベリ
最大値※1	2.70	4.70	2.70
短期許容※2	1.35	2.35	1.35
長期許容※2	0.68	1.18	0.68

※1　社内試験における結果。(参考値として三晃式で代用)
※2　短期許容＝最大耐力 1/2、長期許容＝最大耐力 1/4 として算出。
※3　表内の数値は目安となります。屋根仕様により数値は変動します。

瓦棒

瓦棒（林式45） 中間セット	品番	商品名
	DS-KWH45-C-□□	D-SWAT 瓦棒（林式45） 中間セット（B）□□
	□□は H31、H35、H40、H45、H50、HIT、MD37・MD46 のいずれか 適合するモジュール押え金具の**高さもしくはタイプ**が入ります。（P4参照）	

中間

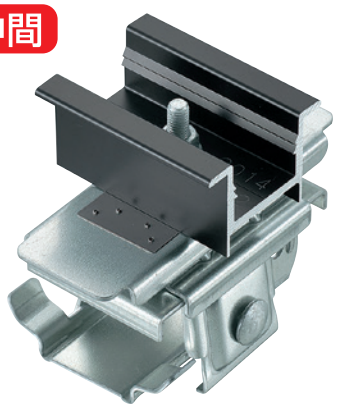

（高耐食鋼板製）

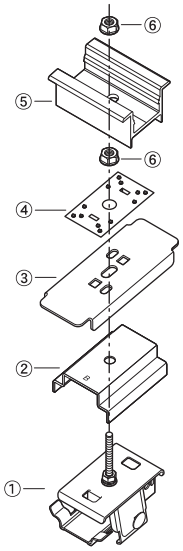

番号	名　称	数量
①	瓦棒（林式45）本体	1
②	ベーススペーサー（B）	1
③	受け金具（F）	1
④	アース金具	1
⑤	押え金具（中間用）	1
⑥	D-LOCKナット	2

付属品

番号	名　称	数量
①	不陸調整スペーサー	2

瓦棒（林式45） 端部セット	品番	商品名
	DS-KWH45-T-□□	D-SWAT 瓦棒（林式45） 端部セット（B）□□
	□□は H31、H35、H40、H45、H50、HIT、MD37・MD46 のいずれか 適合するモジュール押え金具の**高さもしくはタイプ**が入ります。（P4参照）	

端部

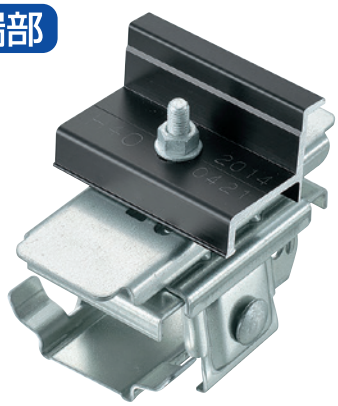

（高耐食鋼板製）

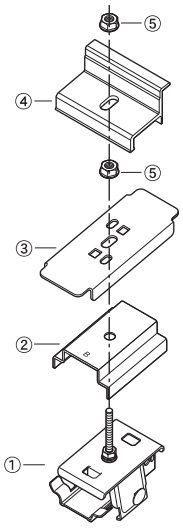

番号	名　称	数量
①	瓦棒（林式45）本体	1
②	ベーススペーサー（B）	1
③	受け金具（F）	1
④	押え金具（端部用）	1
⑤	D-LOCKナット	2

付属品

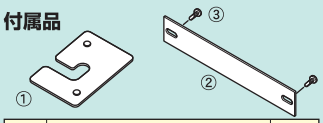

番号	名　称	数量
①	不陸調整スペーサー	2
②	パネル間アースプレート	1
③	テクスビス（頭黒）	2

適合屋根

適合に関しましては都度ご相談ください。

製品強度（※3）

耐力（kN）	引抜き	圧縮	スベリ
最大値※1	2.70	4.70	2.70
短期許容※2	1.35	2.35	1.35
長期許容※2	0.68	1.18	0.68

※1　社内試験における結果。（参考値として三晃式で代用）
※2　短期許容＝最大耐力 1/2、長期許容＝最大耐力 1/4 として算出。
※3　表内の数値は目安となります。屋根仕様により数値は変動します。

瓦棒(林式55) 中間セット

品番	商品名
DS-KWH55-C-□□	D-SWAT 瓦棒(林式55) 中間セット(B)□□

□□は H31、H35、H40、H45、H50、HIT、MD37·MD46 のいずれか
適合するモジュール押え金具の**高さもしくはタイプ**が入ります。(P4参照)

中間

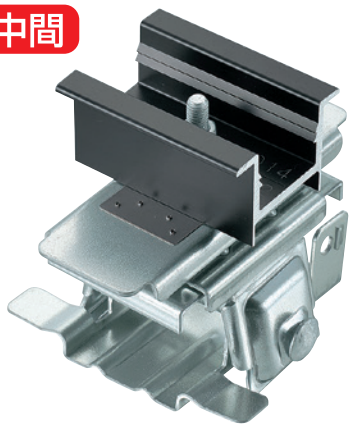

(高耐食鋼板製)

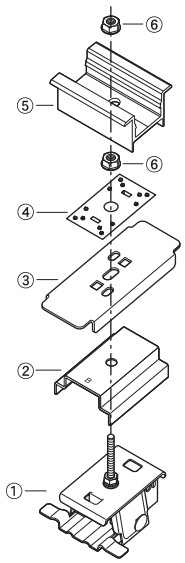

番号	名　称	数量
①	瓦棒(林式55)本体	1
②	ベーススペーサー(B)	1
③	受け金具(F)	1
④	アース金具	1
⑤	押え金具(中間用)	1
⑥	D-LOCKナット	2

付属品

番号	名　称	数量
①	不陸調整スペーサー	2

瓦棒(林式55) 端部セット

品番	商品名
DS-KWH55-T-□□	D-SWAT 瓦棒(林式55) 端部セット(B)□□

□□は H31、H35、H40、H45、H50、HIT、MD37·MD46 のいずれか
適合するモジュール押え金具の**高さもしくはタイプ**が入ります。(P4参照)

端部

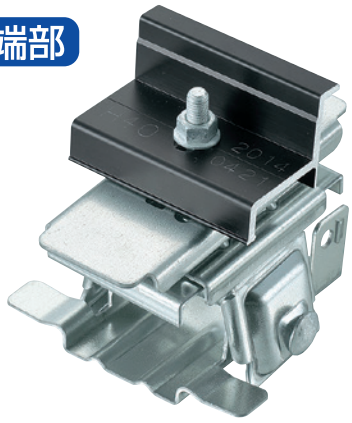

(高耐食鋼板製)

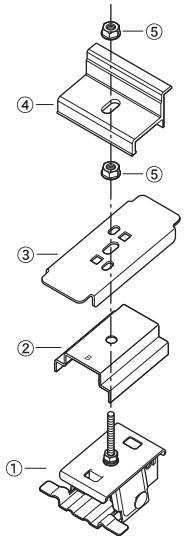

番号	名　称	数量
①	瓦棒(林式55)本体	1
②	ベーススペーサー(B)	1
③	受け金具(F)	1
④	押え金具(端部用)	1
⑤	D-LOCKナット	2

付属品

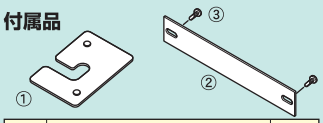

番号	名　称	数量
①	不陸調整スペーサー	2
②	パネル間アースプレート	1
③	テクスビス (頭黒)	2

適合屋根

適合に関しましては都度ご相談ください。

製品強度(※3)

耐力(kN)	引抜き	圧縮	スベリ
最大値※1	2.70	4.70	2.70
短期許容※2	1.35	2.35	1.35
長期許容※2	0.68	1.18	0.68

※1　社内試験における結果。(参考値として三晃式で代用)
※2　短期許容＝最大耐力 1/2、長期許容＝最大耐力 1/4 として算出。
※3　表内の数値は目安となります。屋根仕様により数値は変動します。

重ね式折版

	品番	商品名
88折版 中間セット	DS-88SP-C-□□	D-SWAT 88折版 中間セット(C)□□
	□□は H31、H35、H40、H45、H50、HIT、MD37・MD46 のいずれか 適合するモジュール押え金具の**高さもしくはタイプ**が入ります。(P4参照)	

中間

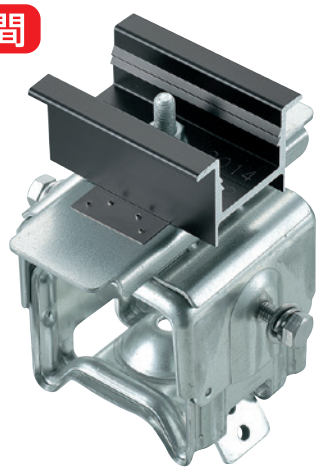

(高耐食鋼板製)

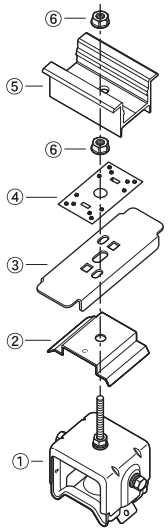

番号	名　称	数量
①	88折版本体	1
②	ベーススペーサー(C)	1
③	受け金具(F)	1
④	アース金具	1
⑤	押え金具(中間用)	1
⑥	D-LOCKナット	2

※製品の設置には別途オプションのルーフボルトとD-LOCKナットが必要になります。(P50参照)

付属品

番号	名　称	数量
①	不陸調整スペーサー	2

	品番	商品名
88折版 端部セット	DS-88SP-T-□□	D-SWAT 88折版 端部セット(C)□□
	□□は H31、H35、H40、H45、H50、HIT、MD37・MD46 のいずれか 適合するモジュール押え金具の**高さもしくはタイプ**が入ります。(P4参照)	

端部

(高耐食鋼板製)

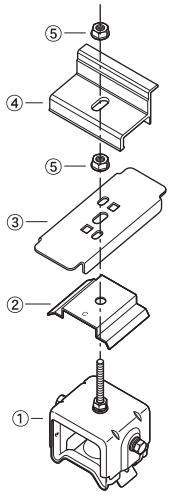

番号	名　称	数量
①	88折版本体	1
②	ベーススペーサー(C)	1
③	受け金具(F)	1
④	押え金具(端部用)	1
⑤	D-LOCKナット	2

※製品の設置には別途オプションのルーフボルトとD-LOCKナットが必要になります。(P50参照)

付属品

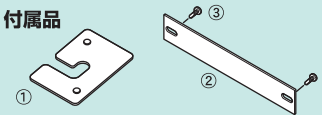

番号	名　称	数量
①	不陸調整スペーサー	2
②	パネル間アーススプレート	1
③	テクスビス (頭黒)	2

適合屋根

メーカー名	屋根材名
稲垣商事㈱	ICルーフデッキ600
㈱協和	KBルーフ600
㈱セキノ興産	SS-600型
月星商事㈱	MSW-600
一般名称	88折版(W-600)

※その他屋根材に関しましては都度ご相談ください。

製品強度(※3)

耐力(kN)	引抜き	圧縮	スベリ
最大値※1	4.50	6.00	3.00
短期許容※2	2.25	3.00	1.50
長期許容※2	1.13	1.50	0.75

※1　社内試験における結果。
※2　短期許容＝最大耐力 1/2、長期許容＝最大耐力 1/4 として算出。
※3　表内の数値は目安となります。屋根仕様により数値は変動します。

ボルト一体型 88折版 中間セット

品番	商品名
DS-B88SP-C-□□	D-SWAT ボルト一体型 88折版 中間セット(B)□□

□□は H31、H35、H40、H45、H50、HIT、MD37·MD46 のいずれか
適合するモジュール押え金具の**高さもしくはタイプ**が入ります。(P4参照)

中間

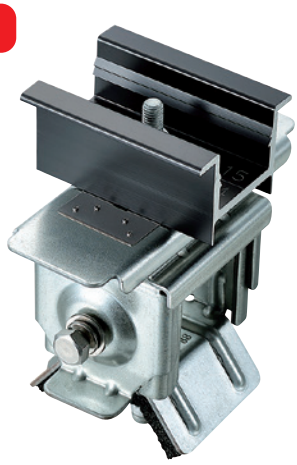

(高耐食鋼板製)

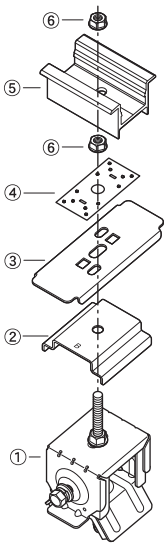

番号	名　称	数量
①	ボルト一体型88折版本体	1
②	ベーススペーサー(B)	1
③	受け金具(F)	1
④	アース金具	1
⑤	押え金具(中間用)	1
⑥	D-LOCKナット	2

※屋根固定ボルト一体型商品のためルーフボルトは不要です。

付属品

番号	名　称	数量
①	不陸調整スペーサー	2

ボルト一体型 88折版 端部セット

品番	商品名
DS-B88SP-T-□□	D-SWAT ボルト一体型 88折版 端部セット(B)□□

□□は H31、H35、H40、H45、H50、HIT、MD37·MD46 のいずれか
適合するモジュール押え金具の**高さもしくはタイプ**が入ります。(P4参照)

端部

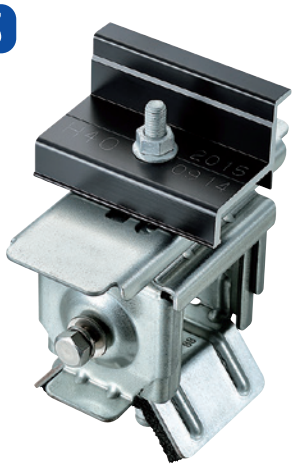

(高耐食鋼板製)

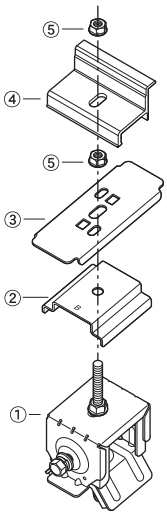

番号	名　称	数量
①	ボルト一体型88折版本体	1
②	ベーススペーサー(B)	1
③	受け金具(F)	1
④	押え金具(端部用)	1
⑤	D-LOCKナット	2

※屋根固定ボルト一体型商品のためルーフボルトは不要です。

付属品

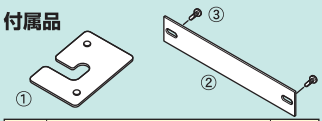

番号	名　称	数量
①	不陸調整スペーサー	2
②	パネル間アースプレート	1
③	テクスビス（頭黒）	2

適合屋根

メーカー名	屋根材名
稲垣商事㈱	ICルーフデッキ600
㈱協和	KBルーフ600
㈱セキノ興産	SS-600型
月星商事㈱	MSW-600
一般名称	88折版(W-600)

※その他屋根材に関しましては都度ご相談ください。

製品強度(※3)

耐力(kN)	引抜き	圧縮	スベリ
最大値※1	4.50	4.50	2.00
短期許容※2	2.25	2.25	1.00
長期許容※2	1.13	1.13	0.50

※1　社内試験における結果。
※2　短期許容＝最大耐力 1/2、長期許容＝最大耐力 1/4 として算出。
※3　表内の数値は目安となります。屋根仕様により数値は変動します。

重ね式折版

	品番	商品名
150折版 中間セット	DS-150SP-C-□□	D-SWAT 150折版 中間セット(C)□□
	□□は H31、H35、H40、H45、H50、HIT、MD37・MD46 のいずれか 適合するモジュール押え金具の**高さもしくはタイプ**が入ります。(P4参照)	

中間

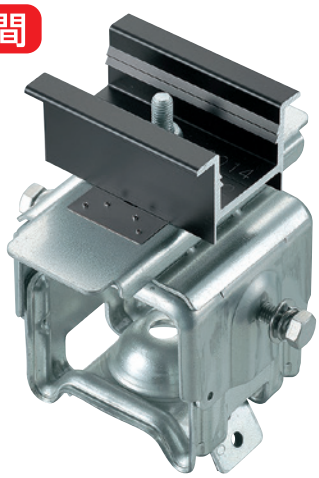

(高耐食鋼板製)

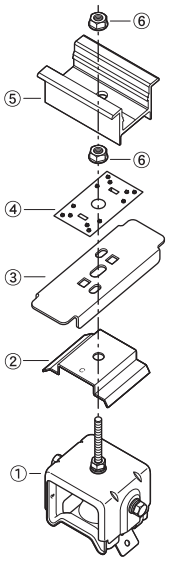

番号	名　称	数量
①	150折版本体	1
②	ベーススペーサー(C)	1
③	受け金具(F)	1
④	アース金具	1
⑤	押え金具(中間用)	1
⑥	D-LOCKナット	2

※製品の設置には別途オプションのルーフボルトとD-LOCKナットが必要になります。(P50参照)

付属品

番号	名　称	数量
①	不陸調整スペーサー	2

	品番	商品名
150折版 端部セット	DS-150SP-T-□□	D-SWAT 150折版 端部セット(C)□□
	□□は H31、H35、H40、H45、H50、HIT、MD37・MD46 のいずれか 適合するモジュール押え金具の**高さもしくはタイプ**が入ります。(P4参照)	

端部

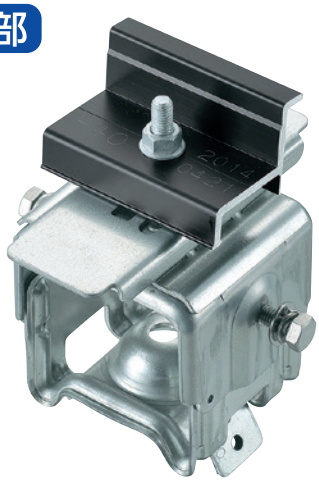

(高耐食鋼板製)

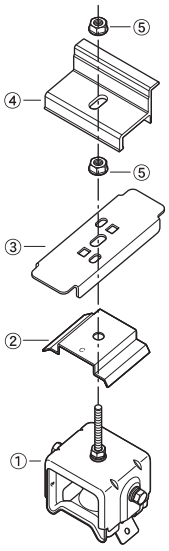

番号	名　称	数量
①	150折版本体	1
②	ベーススペーサー(C)	1
③	受け金具(F)	1
④	押え金具(端部用)	1
⑤	D-LOCKナット	2

※製品の設置には別途オプションのルーフボルトとD-LOCKナットが必要になります。(P50参照)

付属品

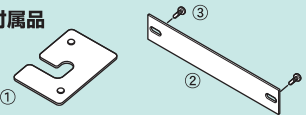

番号	名　称	数量
①	不陸調整スペーサー	2
②	パネル間アーススプレート	1
③	テクスビス (頭黒)	2

適合屋根

メーカー名	屋根材名
一般名称	150折版(W-500)

※その他屋根材に関しましては都度ご相談ください。

製品強度(※3)

耐力(kN)	引抜き	圧縮	スベリ
最大値※1	4.50	6.00	3.00
短期許容※2	2.25	3.00	1.50
長期許容※2	1.13	1.50	0.75

※1　社内試験における結果。(参考値として 88 折版で代用)
※2　短期許容＝最大耐力 1/2、長期許容＝最大耐力 1/4 として算出。
※3　表内の数値は目安となります。屋根仕様により数値は変動します。

ボルト一体型 150折版 中間セット

品番	商品名
DS-B150SP-C-□□	D-SWAT ボルト一体型 150折版 中間セット(B)□□

□□は H31、H35、H40、H45、H50、HIT、MD37·MD46 のいずれか
適合するモジュール押え金具の**高さもしくはタイプ**が入ります。(P4参照)

中間

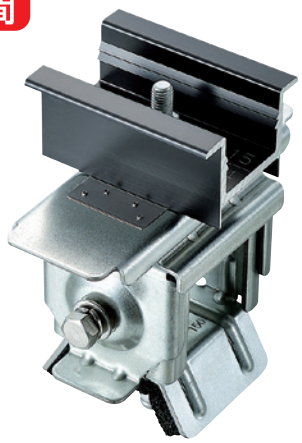

(高耐食鋼板製)

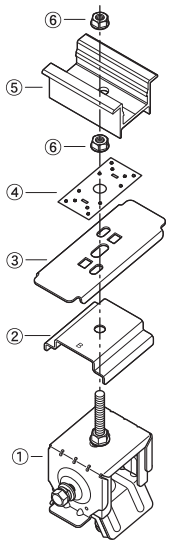

番号	名　称	数量
①	ボルト一体型150折版本体	1
②	ベーススペーサー(B)	1
③	受け金具(F)	1
④	アース金具	1
⑤	押え金具(中間用)	1
⑥	D-LOCKナット	2

※屋根固定ボルト一体型商品のためルーフボルトは不要です。

付属品

番号	名　称	数量
①	不陸調整スペーサー	2

ボルト一体型 150折版 端部セット

品番	商品名
DS-B150SP-T-□□	D-SWAT ボルト一体型 150折版 端部セット(B)□□

□□は H31、H35、H40、H45、H50、HIT、MD37·MD46 のいずれか
適合するモジュール押え金具の**高さもしくはタイプ**が入ります。(P4参照)

端部

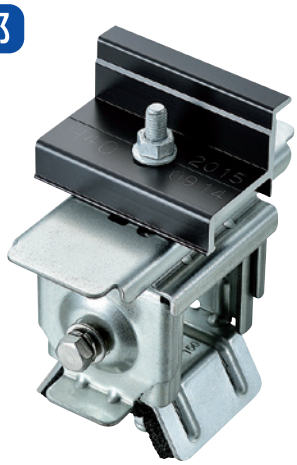

(高耐食鋼板製)

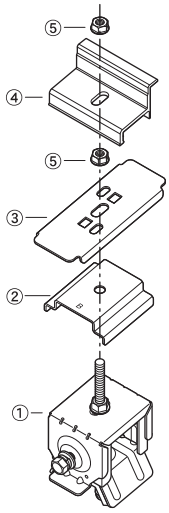

番号	名　称	数量
①	ボルト一体型150折版本体	1
②	ベーススペーサー(B)	1
③	受け金具(F)	1
④	押え金具(端部用)	1
⑤	D-LOCKナット	2

※屋根固定ボルト一体型商品のためルーフボルトは不要です。

付属品

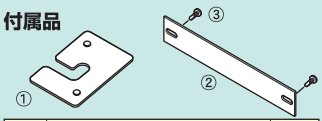

番号	名　称	数量
①	不陸調整スペーサー	2
②	パネル間アースプレート	1
③	テクスビス（頭黒）	2

適合屋根

メーカー名	屋根材名
一般名称	150折版(W-500)

※その他屋根材に関しましては都度ご相談ください。

製品強度(※3)

耐力(kN)	引抜き	圧縮	スベリ
最大値※1	3.80	5.00	2.00
短期許容※2	1.90	2.50	1.00
長期許容※2	0.95	1.25	0.50

※1　社内試験における結果。
※2　短期許容＝最大耐力 1/2、長期許容＝最大耐力 1/4 として算出。
※3　表内の数値は目安となります。屋根仕様により数値は変動します。

重ね式折版

ボルト一体型 S60折版 中間セット

品番	商品名
DS-S60SP-C-□□	D-SWAT ボルト一体型 S60折版 中間セット(B)□□

□□は H31、H35、H40、H45、H50、HIT、MD37·MD46 のいずれか
適合するモジュール押え金具の**高さもしくはタイプ**が入ります。(P4参照)

中間

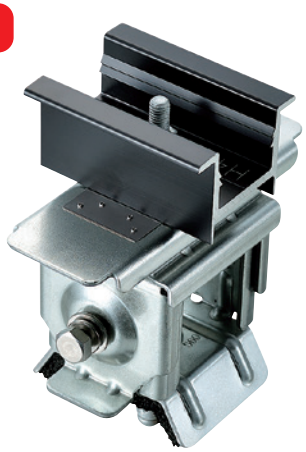

(高耐食鋼板製)

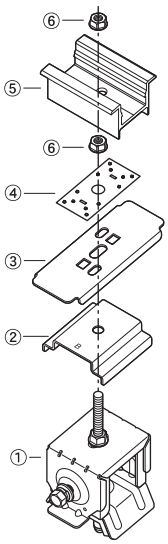

番号	名　称	数量
①	S60折版本体	1
②	ベーススペーサー(B)	1
③	受け金具(F)	1
④	アース金具	1
⑤	押え金具(中間用)	1
⑥	D-LOCKナット	2

※屋根固定ボルト一体型商品のためルーフボルトは不要です。

付属品

番号	名　称	数量
①	不陸調整スペーサー	2

ボルト一体型 S60折版 端部セット

品番	商品名
DS-S60SP-T-□□	D-SWAT ボルト一体型 S60折版 端部セット(B)□□

□□は H31、H35、H40、H45、H50、HIT、MD37·MD46 のいずれか
適合するモジュール押え金具の**高さもしくはタイプ**が入ります。(P4参照)

端部

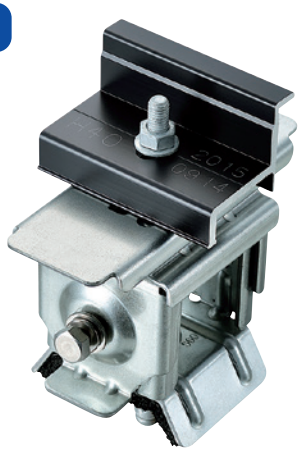

(高耐食鋼板製)

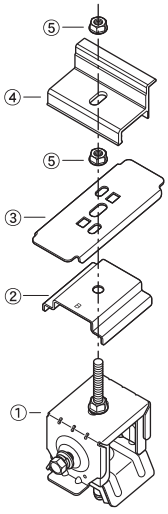

番号	名　称	数量
①	S60折版本体	1
②	ベーススペーサー(B)	1
③	受け金具(F)	1
④	押え金具(端部用)	1
⑤	D-LOCKナット	2

※屋根固定ボルト一体型商品のためルーフボルトは不要です。

付属品

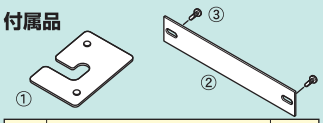

番号	名　称	数量
①	不陸調整スペーサー	2
②	パネル間アースプレート	1
③	テクスビス (頭黒)	2

適合屋根

メーカー名	屋根材名
一般名称	S60折版(W-300)

※その他屋根材に関しましては都度ご相談ください。

製品強度(※3)

耐力(kN)	引抜き	圧縮	スベリ
最大値※1	3.80	6.00	2.00
短期許容※2	1.90	3.00	1.00
長期許容※2	0.95	1.50	0.50

※1　社内試験における結果。
※2　短期許容＝最大耐力 1/2、長期許容＝最大耐力 1/4 として算出。
※3　表内の数値は目安となります。屋根仕様により数値は変動します。

720折版 中間セット

JIS C 8955 非対応商品

品番	商品名
DS-720SP-C-□□	D-SWAT 720折版 中間セット(C)□□

□□は H31、H35、H40、H45、H50、HIT、MD37·MD46 のいずれか
適合するモジュール押え金具の**高さもしくはタイプ**が入ります。(P4参照)

中間

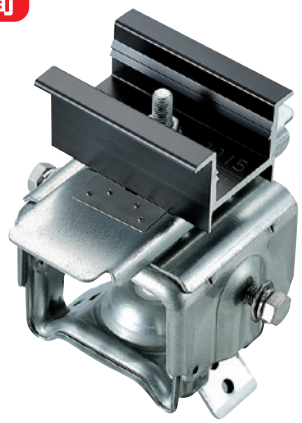

(高耐食鋼板製)

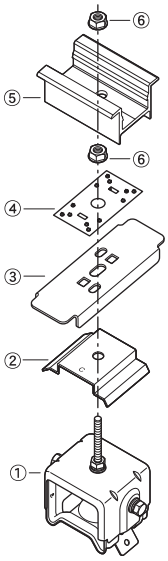

番号	名　称	数量
①	720折版本体	1
②	ベーススペーサー(C)	1
③	受け金具(F)	1
④	アース金具	1
⑤	押え金具(中間用)	1
⑥	D-LOCKナット	2

※製品の設置には別途オプションのルーフボルトとD-LOCKナットが必要になります。(P50参照)

付属品

番号	名　称	数量
①	不陸調整スペーサー	2

720折版 端部セット

JIS C 8955 非対応商品

品番	商品名
DS-720SP-T-□□	D-SWAT 720折版 端部セット(C)□□

□□は H31、H35、H40、H45、H50、HIT、MD37·MD46 のいずれか
適合するモジュール押え金具の**高さもしくはタイプ**が入ります。(P4参照)

端部

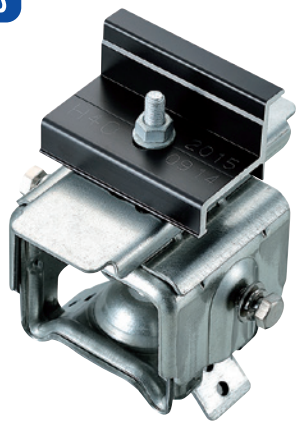

(高耐食鋼板製)

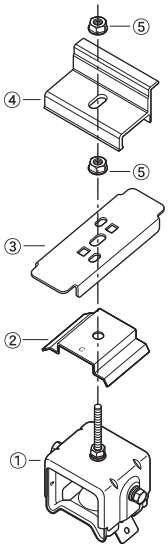

番号	名　称	数量
①	720折版本体	1
②	ベーススペーサー(C)	1
③	受け金具(F)	1
④	押え金具(端部用)	1
⑤	D-LOCKナット	2

※製品の設置には別途オプションのルーフボルトとD-LOCKナットが必要になります。(P50参照)

付属品

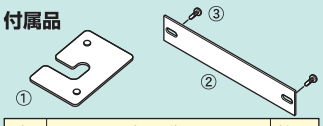

番号	名　称	数量
①	不陸調整スペーサー	2
②	パネル間アースプレート	1
③	テクスビス (頭黒)	2

適合屋根

メーカー名	屋根材名
㈱カクイチ	ロングルーフ720

※その他屋根材に関しましては都度ご相談ください。

製品強度(※3)

耐力(kN)	引抜き	圧縮	スベリ
最大値※1	2.00	1.70	1.50
短期許容※2	1.00	0.85	0.75
長期許容※2	0.50	0.43	0.38

※1　社内試験における結果。
※2　短期許容＝最大耐力 1/2、長期許容＝最大耐力 1/4 として算出。
※3　表内の数値は目安となります。屋根仕様により数値は変動します。

ハゼ式折版

	品番	商品名
角ハゼ折版 中間セット	DS-KHZ-C-□□	D-SWAT 角ハゼ折版 中間セット(A)□□
	□□は H31、H35、H40、H45、H50、HIT、MD37・MD46 のいずれか 適合するモジュール押え金具の**高さもしくはタイプ**が入ります。(P4参照)	

中間

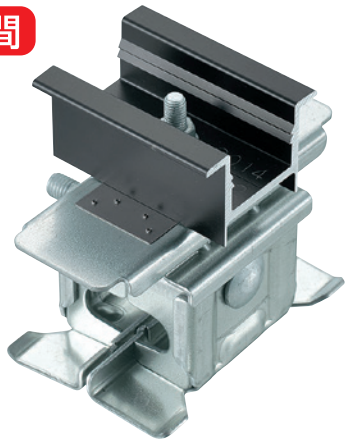

(高耐食鋼板製)

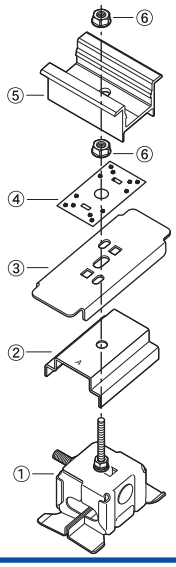

番号	名　称	数量
①	角ハゼ折版本体	1
②	ベーススペーサー(A)	1
③	受け金具(F)	1
④	アース金具	1
⑤	押え金具(中間用)	1
⑥	D-LOCKナット	2

付属品

番号	名　称	数量
①	不陸調整スペーサー	2

	品番	商品名
角ハゼ折版 端部セット	DS-KHZ-T-□□	D-SWAT 角ハゼ折版 端部セット(A)□□
	□□は H31、H35、H40、H45、H50、HIT、MD37・MD46 のいずれか 適合するモジュール押え金具の**高さもしくはタイプ**が入ります。(P4参照)	

端部

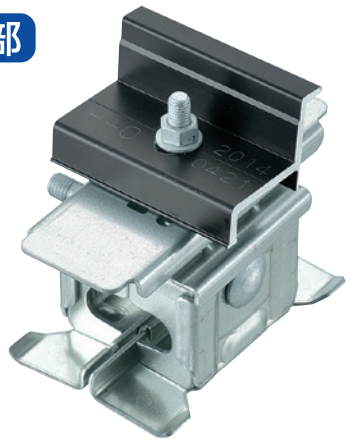

(高耐食鋼板製)

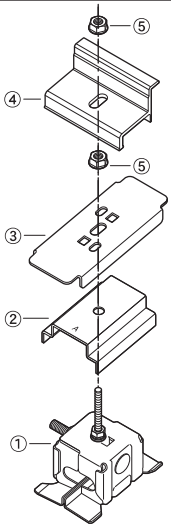

番号	名　称	数量
①	角ハゼ折版本体	1
②	ベーススペーサー(A)	1
③	受け金具(F)	1
④	押え金具(端部用)	1
⑤	D-LOCKナット	2

付属品

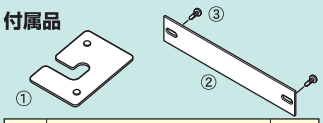

番号	名　称	数量
①	不陸調整スペーサー	2
②	パネル間アースプレート	1
③	テクスビス (頭黒)	2

適合屋根

メーカー名	屋根材名
稲垣商事㈱	IC角はぜ折版K-500
㈱協和	KBハゼ500
	KBハゼ550
	KBハゼ600
㈱セキノ興産	SV−1型
	SV−2型
	SV−3型
月星商事㈱	MS角馳折版Ⅱ型
	MS角馳折版550

※その他屋根材に関しましては都度ご相談ください。

製品強度(※3)

耐力(kN)	引抜き	圧縮	スベリ
最大値※1	4.50	6.00	2.00
短期許容※2	2.25	3.00	1.00
長期許容※2	1.13	1.50	0.50

※1　社内試験における結果。
※2　短期許容＝最大耐力 1/2、長期許容＝最大耐力 1/4 として算出。
※3　表内の数値は目安となります。屋根仕様により数値は変動します。

丸ハゼ折版 中間セット

品番	商品名
DS-MHZ-C-□□	D-SWAT 丸ハゼ折版 中間セット(A)□□

□□は H31、H35、H40、H45、H50、HIT、MD37･MD46 のいずれか
適合するモジュール押え金具の**高さもしくはタイプ**が入ります。(P4参照)

中間

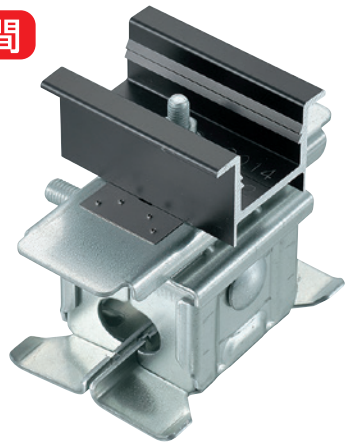

(高耐食鋼板製)

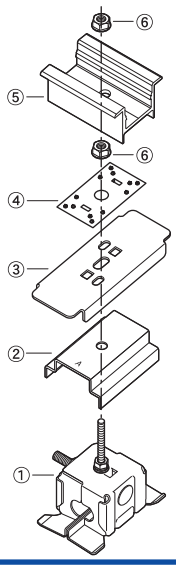

番号	名　称	数量
①	丸ハゼ折版本体	1
②	ベーススペーサー(A)	1
③	受け金具(F)	1
④	アース金具	1
⑤	押え金具(中間用)	1
⑥	D-LOCKナット	2

付属品

番号	名　称	数量
①	不陸調整スペーサー	2

丸ハゼ折版 端部セット

品番	商品名
DS-MHZ-T-□□	D-SWAT 丸ハゼ折版 端部セット(A)□□

□□は H31、H35、H40、H45、H50、HIT、MD37･MD46 のいずれか
適合するモジュール押え金具の**高さもしくはタイプ**が入ります。(P4参照)

端部

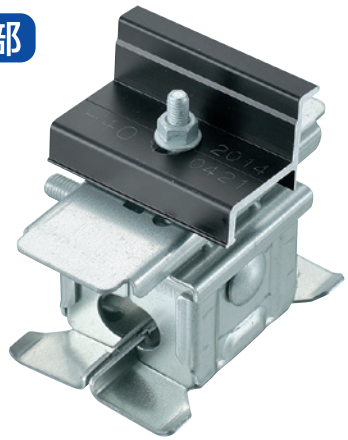

(高耐食鋼板製)

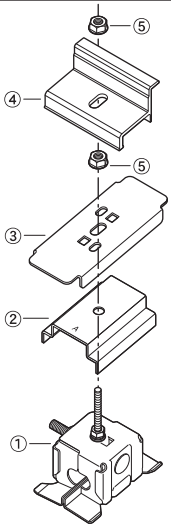

番号	名　称	数量
①	丸ハゼ折版本体	1
②	ベーススペーサー(A)	1
③	受け金具(F)	1
④	押え金具(端部用)	1
⑤	D-LOCKナット	2

付属品

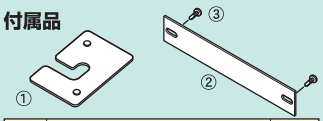

番号	名　称	数量
①	不陸調整スペーサー	2
②	パネル間アースプレート	1
③	テクスビス (頭黒)	2

適合屋根

メーカー名	屋根材名
三晃金属工業㈱	丸馳折版Ⅰ型
	丸馳折版Ⅱ型
	丸馳折版Ⅲ型
月星商事㈱	MS丸馳折版Ⅱ型
	MS丸馳折版650
	MS丸馳折版Ⅲ型
㈱淀川製鋼所	ヨドルーフ90ハゼ
	ヨドルーフ180ハゼ
	ヨドルーフ192ハゼ

※その他屋根材に関しましては都度ご相談ください。

製品強度(※3)

耐力(kN)	引抜き	圧縮	スベリ
最大値※1	4.50	6.00	3.50
短期許容※2	2.25	3.00	1.75
長期許容※2	1.13	1.50	0.88

※1　社内試験における結果。
※2　短期許容＝最大耐力 1/2、長期許容＝最大耐力 1/4 として算出。
※3　表内の数値は目安となります。屋根仕様により数値は変動します。

嵌合折版（カンゴウセッパン）

嵌合折版A 中間セット（カンゴウセッパン） 対応積雪99cm以下

品番	商品名
DS-KSA-C-□□	D-SWAT 嵌合折版A 中間セット(B)□□

□□は H31、H35、H40、H45、H50、HIT、MD37・MD46 のいずれか
適合するモジュール押え金具の**高さもしくはタイプ**が入ります。(P4参照)

中間

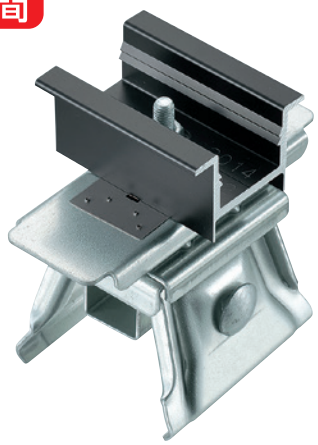

（高耐食鋼板製）

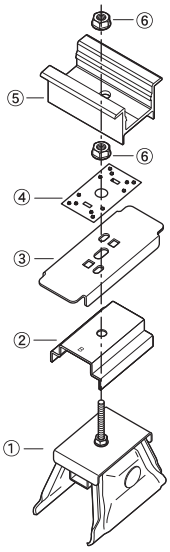

番号	名　称	数量
①	嵌合折版A本体	1
②	ベーススペーサー(B)	1
③	受け金具(F)	1
④	アース金具	1
⑤	押え金具(中間用)	1
⑥	D-LOCKナット	2

付属品

番号	名　称	数量
①	不陸調整スペーサー	2

嵌合折版A 端部セット（カンゴウセッパン） 対応積雪99cm以下

品番	商品名
DS-KSA-T-□□	D-SWAT 嵌合折版A 端部セット(B)□□

□□は H31、H35、H40、H45、H50、HIT、MD37・MD46 のいずれか
適合するモジュール押え金具の**高さもしくはタイプ**が入ります。(P4参照)

端部

（高耐食鋼板製）

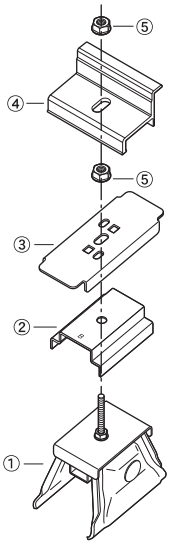

番号	名　称	数量
①	嵌合折版A本体	1
②	ベーススペーサー(B)	1
③	受け金具(F)	1
④	押え金具(端部用)	1
⑤	D-LOCKナット	2

付属品

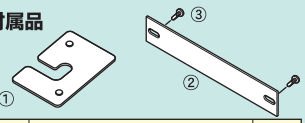

番号	名　称	数量
①	不陸調整スペーサー	2
②	パネル間アースプレート	1
③	テクスビス（頭黒）	2

適合屋根

メーカー名	屋根材名
稲垣商事㈱	ICボルトレス折版　BL-600
JFE鋼板㈱	ロック75

※その他屋根材に関しましては都度ご相談ください。

製品強度(※3)

耐力(kN)	引抜き	圧縮	スベリ
最大値※1	2.20	3.70	1.60
短期許容※2	1.10	1.85	0.80
長期許容※2	0.55	0.93	0.40

※1　社内試験における結果。
※2　短期許容＝最大耐力 1/2、長期許容＝最大耐力 1/4 として算出。
※3　表内の数値は目安となります。屋根仕様により数値は変動します。

嵌合折版B 中間セット 対応積雪99cm以下	品番	商品名
	DS-KSB-C-□□	D-SWAT 嵌合折版B 中間セット(B)□□
	□□は H31、H35、H40、H45、H50、HIT、MD37・MD46 のいずれか適合するモジュール押え金具の**高さもしくはタイプ**が入ります。(P4参照)	

中間

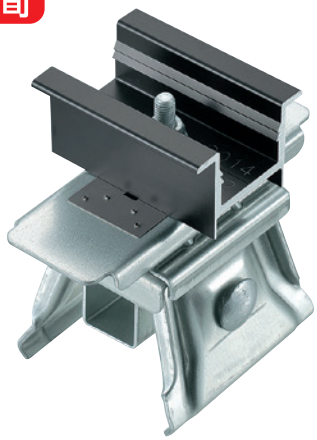

(高耐食鋼板製)

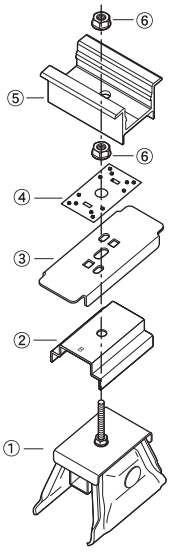

番号	名　称	数量
①	嵌合折版B本体	1
②	ベーススペーサー(B)	1
③	受け金具(F)	1
④	アース金具	1
⑤	押え金具(中間用)	1
⑥	D-LOCKナット	2

付属品

番号	名　称	数量
①	不陸調整スペーサー	2

嵌合折版B 端部セット 対応積雪99cm以下	品番	商品名
	DS-KSB-T-□□	D-SWAT 嵌合折版B 端部セット(B)□□
	□□は H31、H35、H40、H45、H50、HIT、MD37・MD46 のいずれか適合するモジュール押え金具の**高さもしくはタイプ**が入ります。(P4参照)	

端部

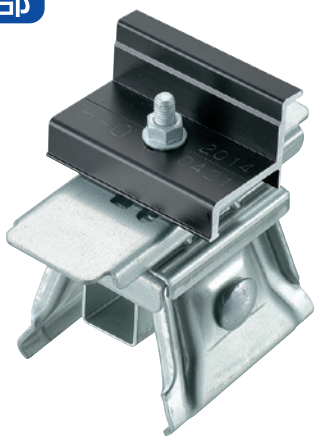

(高耐食鋼板製)

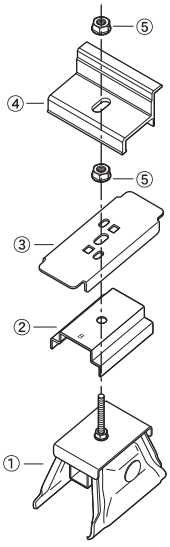

番号	名　称	数量
①	嵌合折版B本体	1
②	ベーススペーサー(B)	1
③	受け金具(F)	1
④	押え金具(端部用)	1
⑤	D-LOCKナット	2

付属品

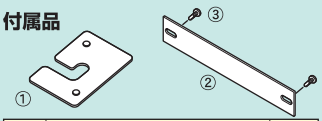

番号	名　称	数量
①	不陸調整スペーサー	2
②	パネル間アースプレート	1
③	テクスビス (頭黒)	2

適合屋根

メーカー名	屋根材名
JFE鋼板㈱	ロック50
一般名称	嵌合折版66

※その他屋根材に関しましては都度ご相談ください。

製品強度(※3)

耐力(kN)	引抜き	圧縮	スベリ
最大値※1	2.40	3.90	1.70
短期許容※2	1.20	1.95	0.85
長期許容※2	0.60	0.98	0.43

※1　社内試験における結果。
※2　短期許容＝最大耐力 1/2、長期許容＝最大耐力 1/4 として算出。
※3　表内の数値は目安となります。屋根仕様により数値は変動します。

嵌合折版（カンゴウセッパン）

嵌合折版C 中間セット（カンゴウセッパン）

JIS C 8955 非対応商品

品番	商品名
DS-KSC-C-□□	D-SWAT 嵌合折版C 中間セット(B)□□

□□は H31、H35、H40、H45、H50、HIT、MD37・MD46 のいずれか
適合するモジュール押え金具の**高さもしくはタイプ**が入ります。(P4参照)

中間

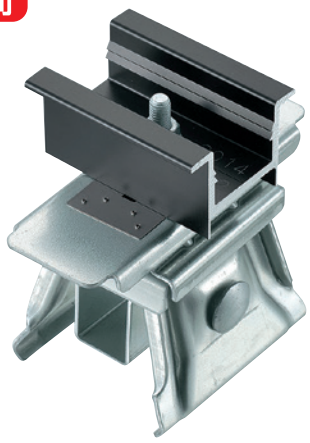

（高耐食鋼板製）

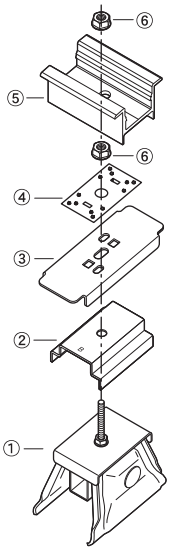

番号	名　称	数量
①	嵌合折版C本体	1
②	ベーススペーサー(B)	1
③	受け金具(F)	1
④	アース金具	1
⑤	押え金具(中間用)	1
⑥	D-LOCKナット	2

付属品

番号	名　称	数量
①	不陸調整スペーサー	2

嵌合折版C 端部セット（カンゴウセッパン）

JIS C 8955 非対応商品

品番	商品名
DS-KSC-T-□□	D-SWAT 嵌合折版C 端部セット(B)□□

□□は H31、H35、H40、H45、H50、HIT、MD37・MD46 のいずれか
適合するモジュール押え金具の**高さもしくはタイプ**が入ります。(P4参照)

端部

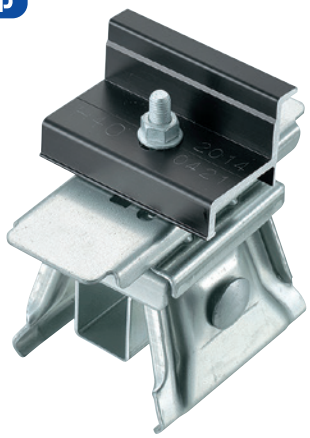

（高耐食鋼板製）

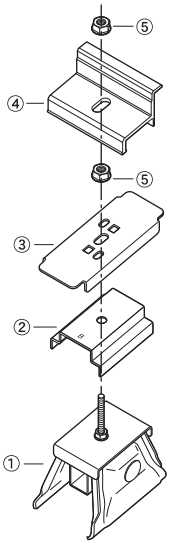

番号	名　称	数量
①	嵌合折版C本体	1
②	ベーススペーサー(B)	1
③	受け金具(F)	1
④	押え金具(端部用)	1
⑤	D-LOCKナット	2

付属品

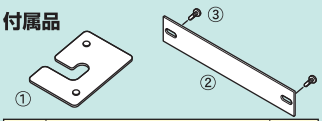

番号	名　称	数量
①	不陸調整スペーサー	2
②	パネル間アースプレート	1
③	テクスビス（頭黒）	2

適合屋根

メーカー名	屋根材名
アキレス㈱	イイヤネ
積水ソフランウイズ㈱	ガルダンフィット

※その他屋根材に関しましては都度ご相談ください。

製品強度(※3)

耐力(kN)	引抜き	圧縮	スベリ
最大値※1	2.00	2.40	0.75
短期許容※2	1.00	1.20	0.38
長期許容※2	0.50	0.60	0.19

※1　社内試験における結果。
※2　短期許容＝最大耐力 1/2、長期許容＝最大耐力 1/4 として算出。
※3　表内の数値は目安となります。屋根仕様により数値は変動します。

PF折版A 中間セット

JIS C 8955 非対応商品

品番	商品名
DS-PFA-C-□□	D-SWAT PF折版A 中間セット(B)□□

□□は H31、H35、H40、H45、H50、HIT、MD37・MD46 のいずれか
適合するモジュール押え金具の**高さもしくはタイプ**が入ります。(P4参照)

中間

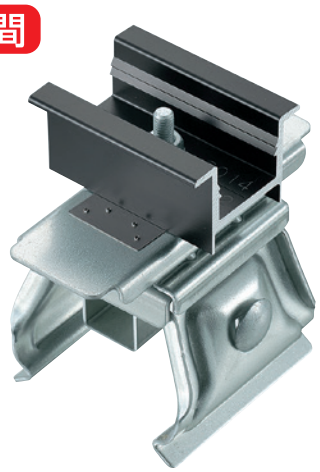

(高耐食鋼板製)

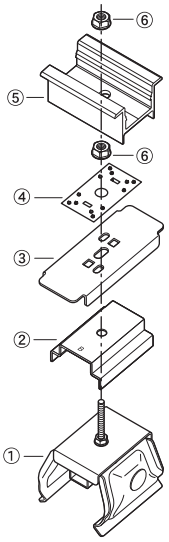

番号	名　称	数量
①	PF折版A本体	1
②	ベーススペーサー(B)	1
③	受け金具(F)	1
④	アース金具	1
⑤	押え金具(中間用)	1
⑥	D-LOCKナット	2

付属品

番号	名　称	数量
①	不陸調整スペーサー	2

PF折版A 端部セット

JIS C 8955 非対応商品

品番	商品名
DS-PFA-T-□□	D-SWAT PF折版A 端部セット(B)□□

□□は H31、H35、H40、H45、H50、HIT、MD37・MD46 のいずれか
適合するモジュール押え金具の**高さもしくはタイプ**が入ります。(P4参照)

端部

(高耐食鋼板製)

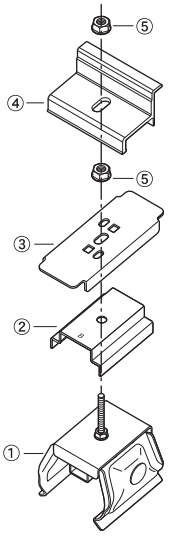

番号	名　称	数量
①	PF折版A本体	1
②	ベーススペーサー(B)	1
③	受け金具(F)	1
④	押え金具(端部用)	1
⑤	D-LOCKナット	2

付属品

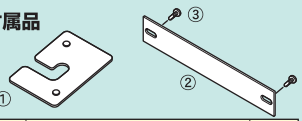

番号	名　称	数量
①	不陸調整スペーサー	2
②	パネル間アースプレート	1
③	テクスビス (頭黒)	2

製品強度

耐力(kN)	引抜き	圧縮	スベリ
最大値	試験データ準備中 ※2019年3月公開予定		
短期許容			
長期許容			

嵌合折版（カンゴウセッパン）

PF折版B 中間セット（JIS C 8955 非対応商品）	品番	商品名
	DS-PFB-C-□□	D-SWAT PF折版B 中間セット(B)□□
	□□は H31、H35、H40、H45、H50、HIT、MD37・MD46 のいずれか 適合するモジュール押え金具の**高さもしくはタイプ**が入ります。(P4参照)	

中間

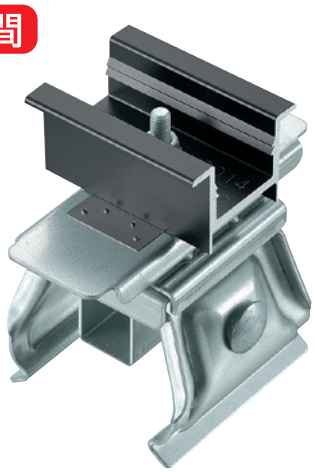

（高耐食鋼板製）

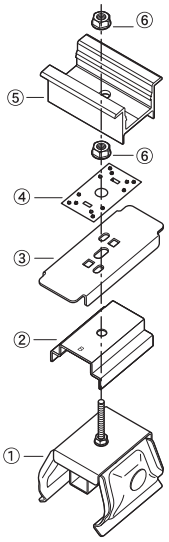

番号	名　称	数量
①	PF折版B本体	1
②	ベーススペーサー(B)	1
③	受け金具(F)	1
④	アース金具	1
⑤	押え金具(中間用)	1
⑥	D-LOCKナット	2

付属品

番号	名　称	数量
①	不陸調整スペーサー	2

PF折版B 端部セット（JIS C 8955 非対応商品）	品番	商品名
	DS-PFB-T-□□	D-SWAT PF折版B 端部セット(B)□□
	□□は H31、H35、H40、H45、H50、HIT、MD37・MD46 のいずれか 適合するモジュール押え金具の**高さもしくはタイプ**が入ります。(P4参照)	

端部

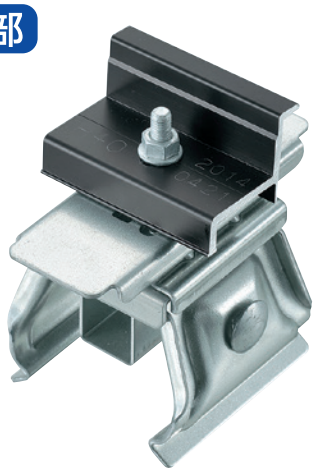

（高耐食鋼板製）

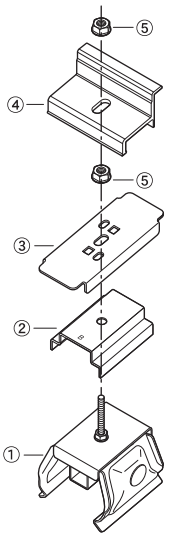

番号	名　称	数量
①	PF折版B本体	1
②	ベーススペーサー(B)	1
③	受け金具(F)	1
④	押え金具(端部用)	1
⑤	D-LOCKナット	2

付属品

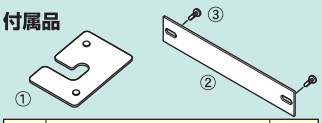

番号	名　称	数量
①	不陸調整スペーサー	2
②	パネル間アースプレート	1
③	テクスビス（頭黒）	2

製品強度

耐力(kN)	引抜き	圧縮	スベリ
最大値	試験データ準備中 ※2019年3月公開予定		
短期許容			
長期許容			

PF折版C 中間セット

JIS C 8955 非対応商品

品番	商品名
DS-PFC-C-□□	D-SWAT PF折版C 中間セット(B)□□

□□は H31、H35、H40、H45、H50、HIT、MD37·MD46 のいずれか
適合するモジュール押え金具の**高さもしくはタイプ**が入ります。(P4参照)

中間

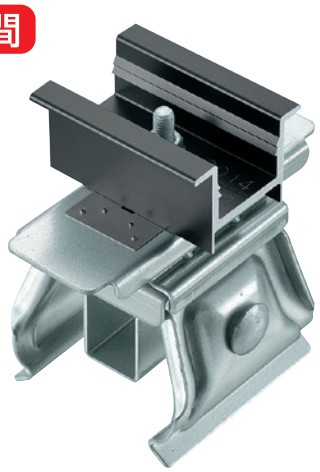

(高耐食鋼板製)

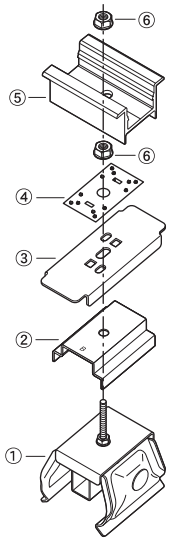

番号	名　称	数量
①	PF折版C本体	1
②	ベーススペーサー(B)	1
③	受け金具(F)	1
④	アース金具	1
⑤	押え金具(中間用)	1
⑥	D-LOCKナット	2

付属品

番号	名　称	数量
①	不陸調整スペーサー	2

PF折版C 端部セット

JIS C 8955 非対応商品

品番	商品名
DS-PFC-T-□□	D-SWAT PF折版C 端部セット(B)□□

□□は H31、H35、H40、H45、H50、HIT、MD37·MD46 のいずれか
適合するモジュール押え金具の**高さもしくはタイプ**が入ります。(P4参照)

端部

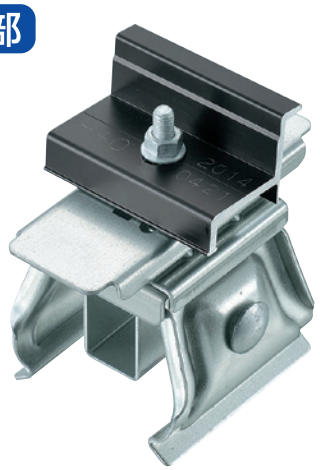

(高耐食鋼板製)

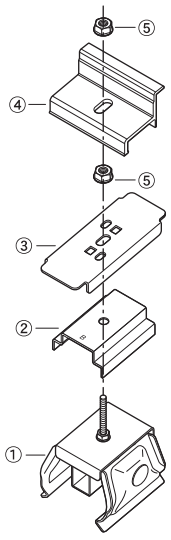

番号	名　称	数量
①	PF折版C本体	1
②	ベーススペーサー(B)	1
③	受け金具(F)	1
④	押え金具(端部用)	1
⑤	D-LOCKナット	2

付属品

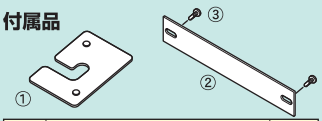

番号	名　称	数量
①	不陸調整スペーサー	2
②	パネル間アースプレート	1
③	テクスビス (頭黒)	2

製品強度

耐力(kN)	引抜き	圧縮	スベリ
最大値	試験データ準備中 ※2019年3月公開予定		
短期許容			
長期許容			

予備部材

予備部材

対応架台金具 ●横葺・段葺兼用(ショート) ●横葺・段葺兼用(ロング) ●石付段葺用(ロング) ●角ハゼ折版 ●丸ハゼ折版

品番	商品名
DS-YBA-C-□□	D-SWAT 中間予備セット(A)□□

□□は H31、H35、H40、H45、H50、HIT、MD37・MD46 のいずれか適合するモジュール押え金具の**高さもしくはタイプ**が入ります。(P4参照)

中間

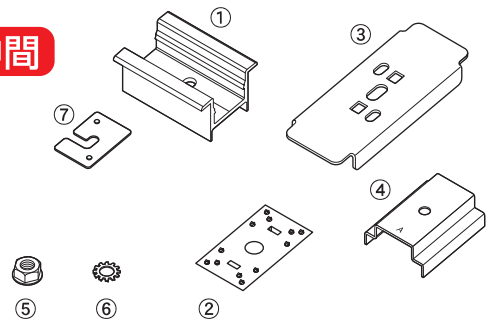

番号	名　称	数量
①	押え金具(中間用)	1
②	アース金具	1
③	受け金具(F)	1
④	ベーススペーサー(A)	1
⑤	D-LOCKナット	4
⑥	外歯付座金	2
⑦	不陸調整スペーサー	2

品番	商品名
DS-YBA-T-□□	D-SWAT 端部予備セット(A)□□

□□は H31、H35、H40、H45、H50、HIT、MD37・MD46 のいずれか適合するモジュール押え金具の**高さもしくはタイプ**が入ります。(P4参照)

端部

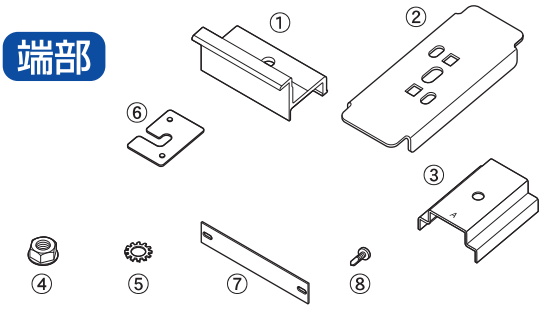

番号	名　称	数量
①	押え金具(端部用)	1
②	受け金具(F)	1
③	ベーススペーサー(A)	1
④	D-LOCKナット	4
⑤	外歯付座金	2
⑥	不陸調整スペーサー	2
⑦	パネル間アースプレート	1
⑧	テクスビス(頭黒)	2

対応架台金具 ●嵌合立平25・25(F)・35・立ハゼ兼用 ●ボルト一体型88・150・S60 ●ピーチロック ●瓦棒シリーズ ●嵌合折版A・B・C ●PF折版A・B・C

品番	商品名
DS-YBB-C-□□	D-SWAT 中間予備セット(B)□□

□□は H31、H35、H40、H45、H50、HIT、MD37・MD46 のいずれか適合するモジュール押え金具の**高さもしくはタイプ**が入ります。(P4参照)

中間

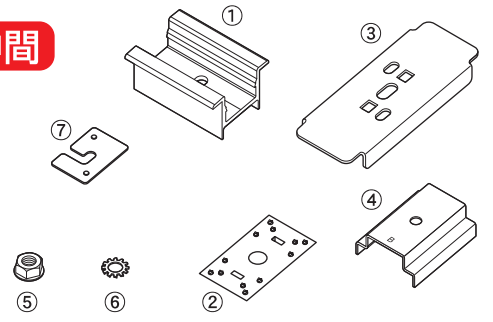

番号	名　称	数量
①	押え金具(中間用)	1
②	アース金具	1
③	受け金具(F)	1
④	ベーススペーサー(B)	1
⑤	D-LOCKナット	4
⑥	外歯付座金	2
⑦	不陸調整スペーサー	2

品番	商品名
DS-YBB-T-□□	D-SWAT 端部予備セット(B)□□

□□は H31、H35、H40、H45、H50、HIT、MD37・MD46 のいずれか適合するモジュール押え金具の**高さもしくはタイプ**が入ります。(P4参照)

端部

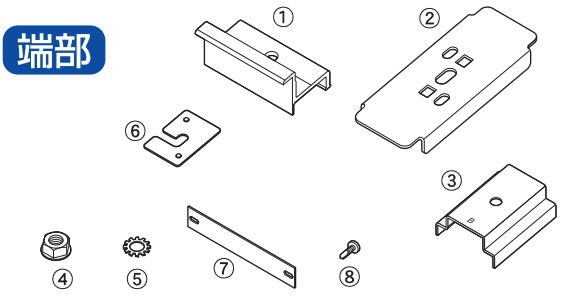

番号	名　称	数量
①	押え金具(端部用)	1
②	受け金具(F)	1
③	ベーススペーサー(B)	1
④	D-LOCKナット	4
⑤	外歯付座金	2
⑥	不陸調整スペーサー	2
⑦	パネル間アースプレート	1
⑧	テクスビス(頭黒)	2

予備部材／オプション

予備部材

対応架台金具 ●88折版 ●150折版 ●720折版

品番	商品名
DS-YBC-C-□□	D-SWAT 中間予備セット(C)□□

□□は H31、H35、H40、H45、H50、HIT、MD37·MD46 のいずれか適合するモジュール押え金具の**高さもしくはタイプ**が入ります。(P4参照)

中間

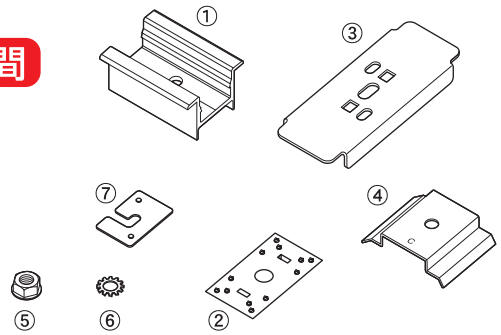

番号	名　称	数量
①	押え金具(中間用)	1
②	アース金具	1
③	受け金具(F)	1
④	ベーススペーサー(C)	1
⑤	D-LOCKナット	4
⑥	外歯付座金	2
⑦	不陸調整スペーサー	2

品番	商品名
DS-YBC-T-□□	D-SWAT 端部予備セット(C)□□

□□は H31、H35、H40、H45、H50、HIT、MD37·MD46 のいずれか適合するモジュール押え金具の**高さもしくはタイプ**が入ります。(P4参照)

端部

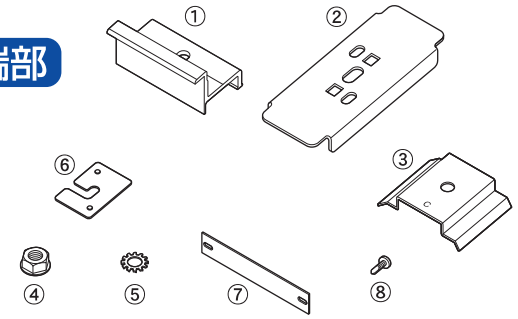

番号	名　称	数量
①	押え金具(端部用)	1
②	受け金具(F)	1
③	ベーススペーサー(C)	1
④	D-LOCKナット	4
⑤	外歯付座金	2
⑥	不陸調整スペーサー	2
⑦	パネル間アースプレート	1
⑧	テクスビス(頭黒)	2

オプション

品番	商品名
DS-FRK50	不陸調整スペーサー(50枚セット)

(高耐食鋼板製)

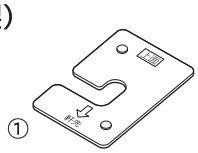

番号	名　称	数量
①	不陸調整スペーサー	50

品番	商品名
PD-DLN-8	D-LOCK ナット(M8)

(KSGメッキ)

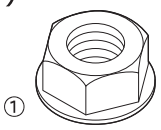

番号	名　称	数量
①	D-LOCKナット	1

品番	商品名
PD-RB-8	ルーフボルト(R-8)

(ラスパート)

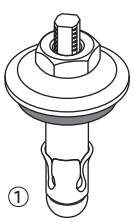

番号	名　称	数量
①	ラスパートルーフボルト(R-8)	1

品番	商品名
PD-SD-LP40	石付段葺用レベルプレート(40枚セット)

(高耐食鋼板製)

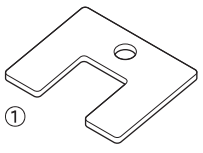

番号	名　称	数量
①	石付段葺用レベルプレート	40